BUG Flachdachsysteme

OV 05
Flachdachabschluss-System

Flachdachabschluss OV 05

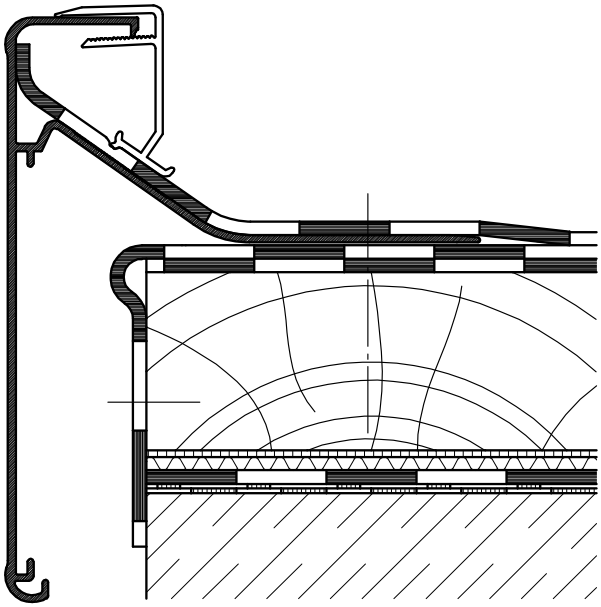

- Zweiteiliges Klemmsystem mit aufsteckbaren Klemmleisten 220 mm lang
- Geeignet für alle gängigen Dachabdichtungen bis 5 mm Materialstärke
- Schnelle und einfache Montage
- 4 Standardblendenhöhen von 100 mm – 200 mm
- Alle Oberflächenbehandlungen RAL
- Lieferlänge 5000 mm
- Eckformteile 250 mm x 250 mm
- Aluminiumlegierung AlMgSi 0,5 T66 Eloxalqualität

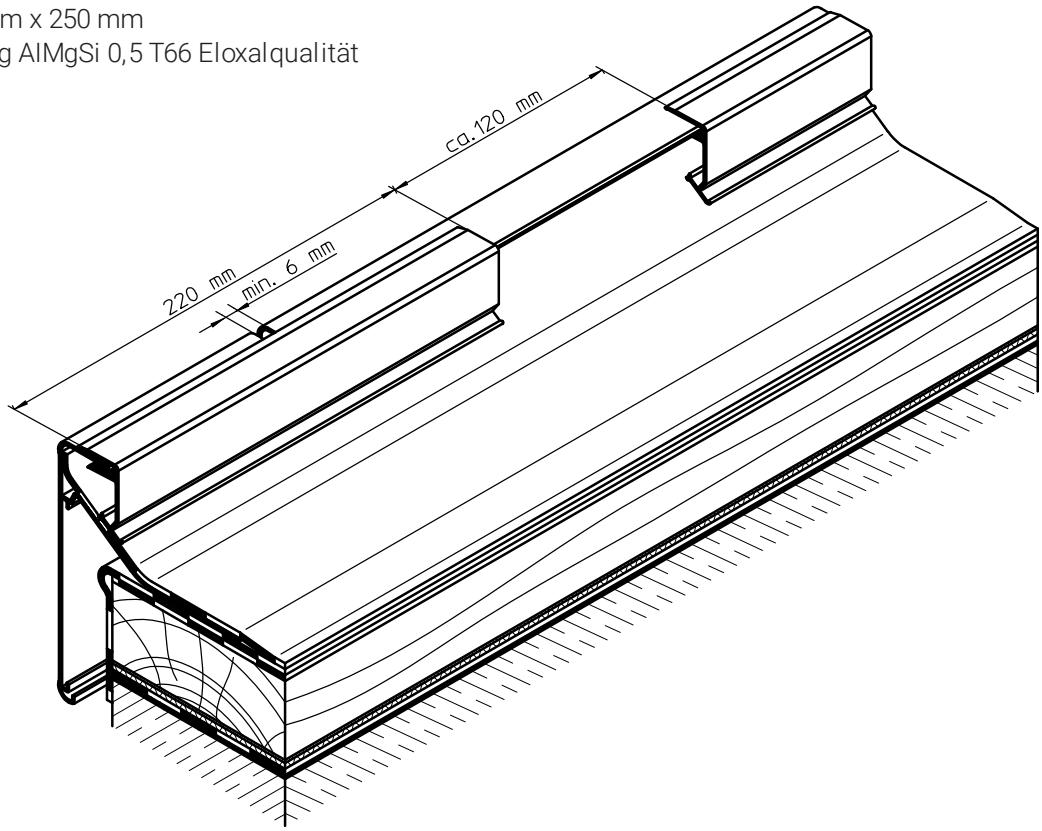

Ausgabe 06/2013