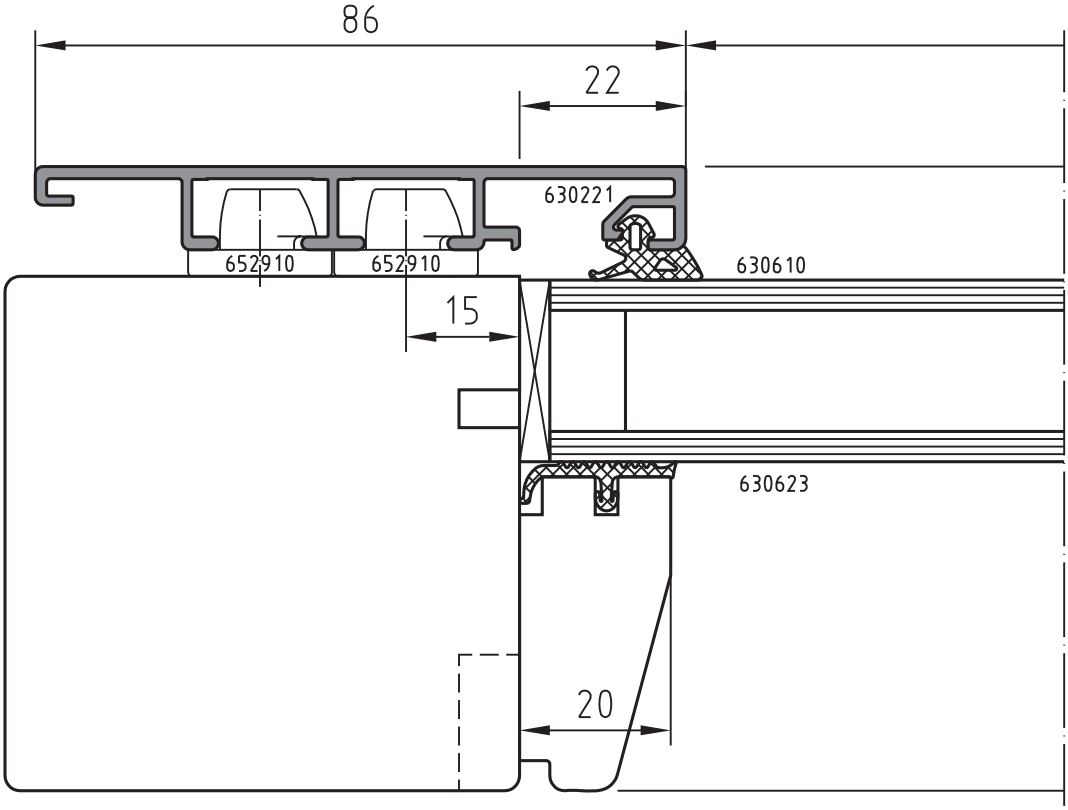
86
22
630221
652910
652910
630610
15
630623
20

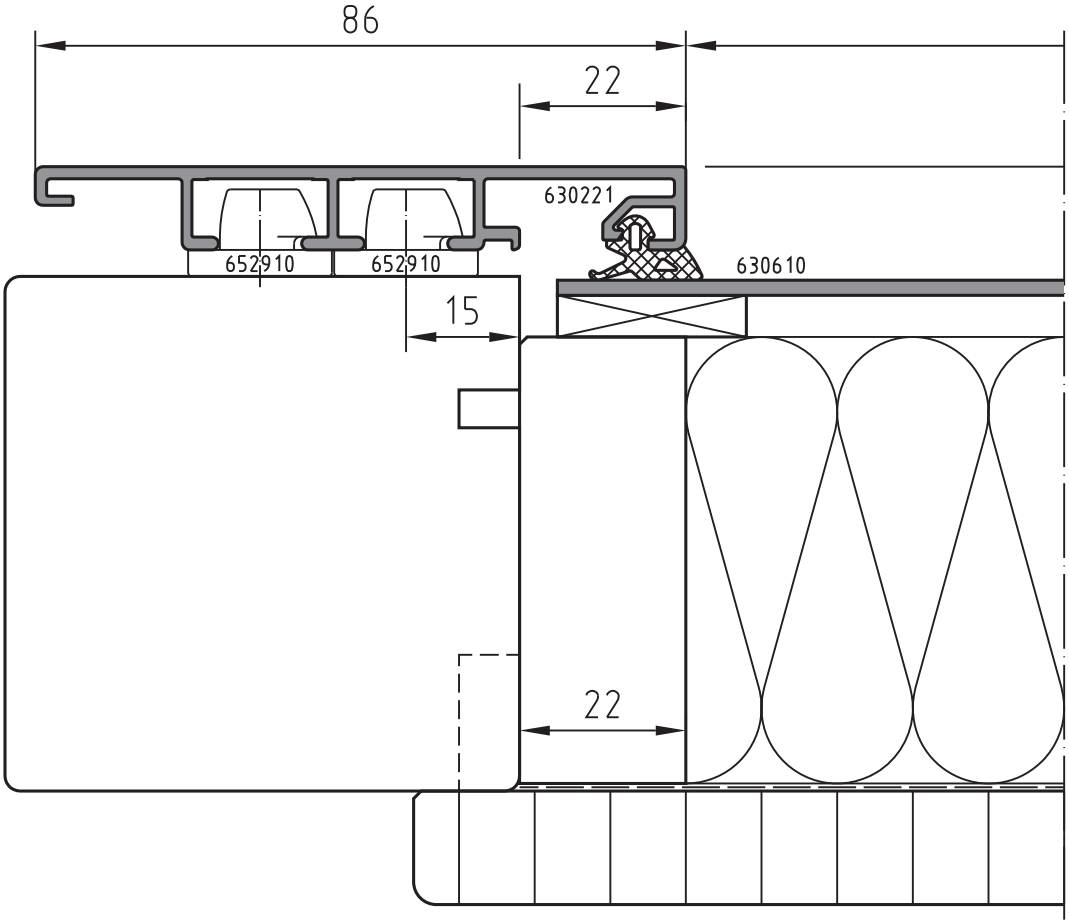
86
22
630221
652910
652910
630610
15
22

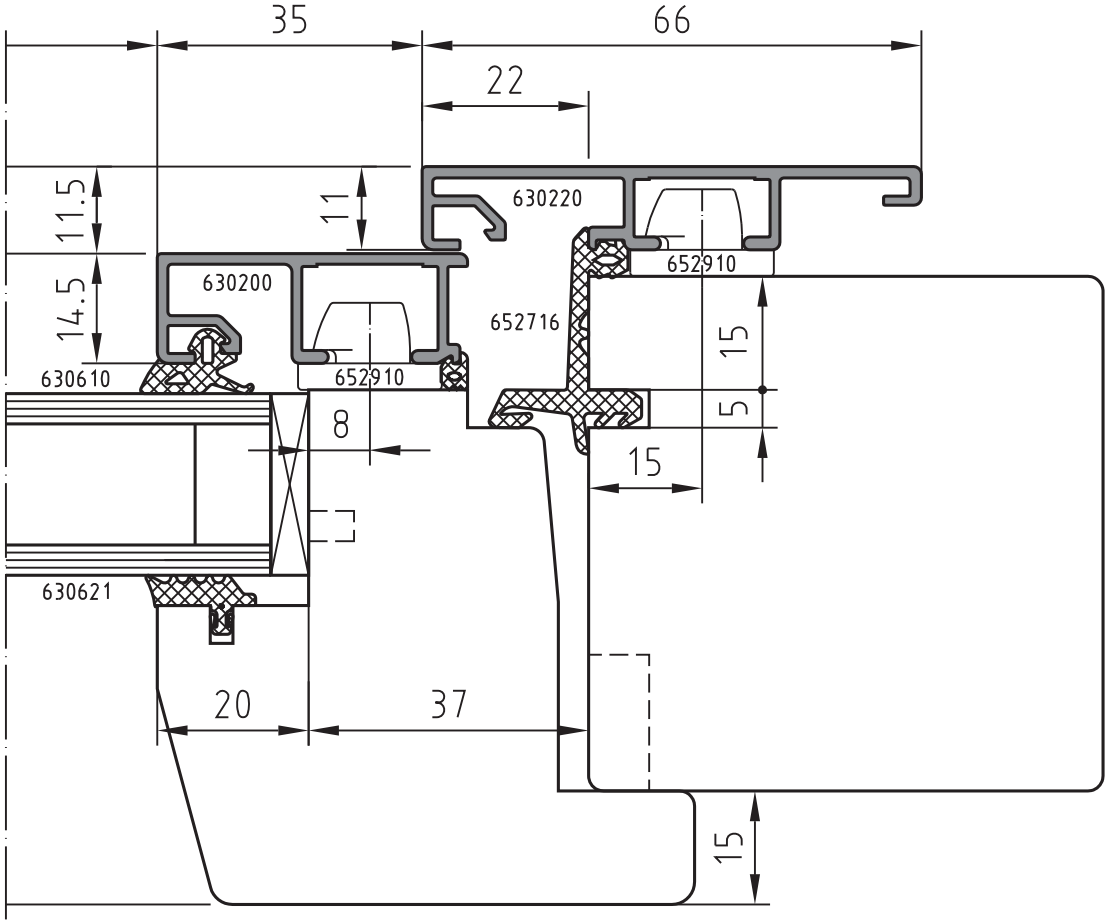
35
66
22
11.5
11
14.5
630220
652910
630200
652716
15
630610
652910
5
8
15
630621
20
37
15

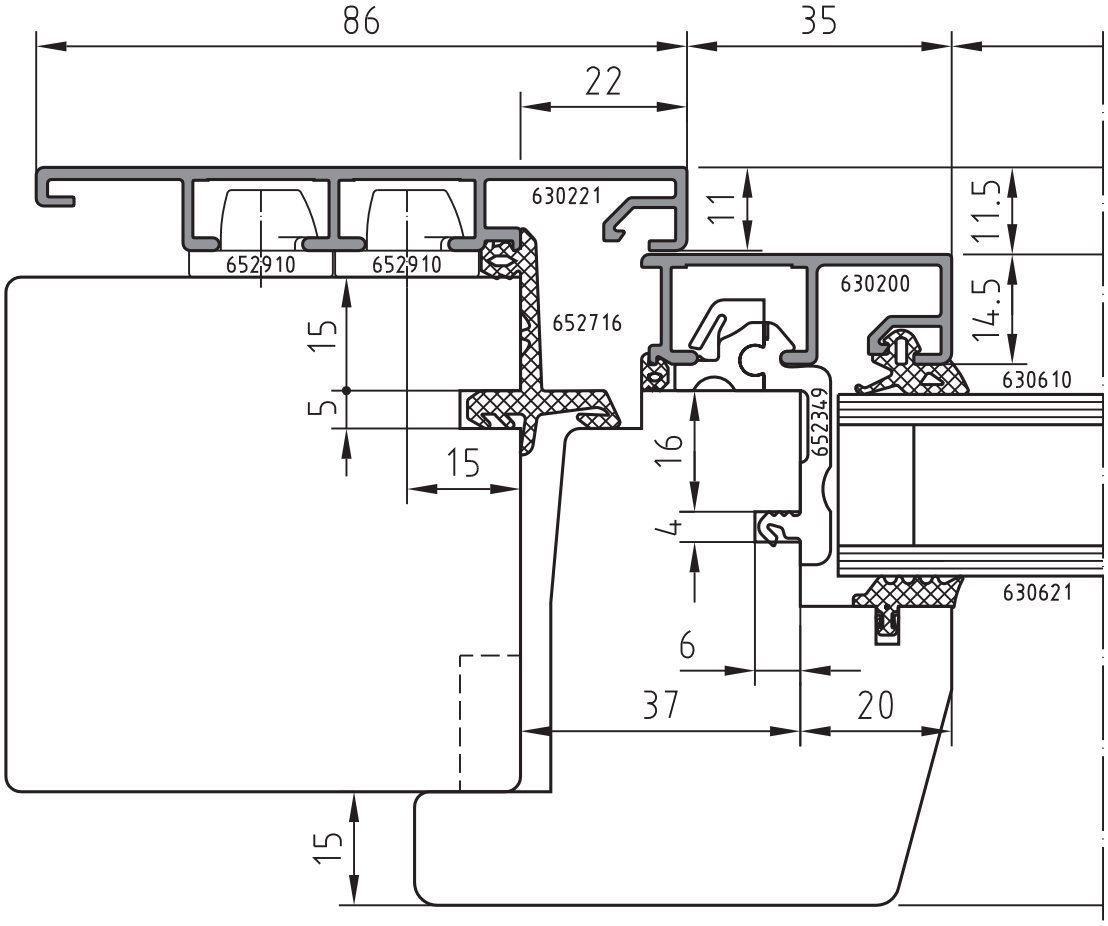
86
35
22
630221
11
11.5
652910
652910
630200
14.5
652716
15
630610
5
652349
16
15
4
630621
6
37
20
15

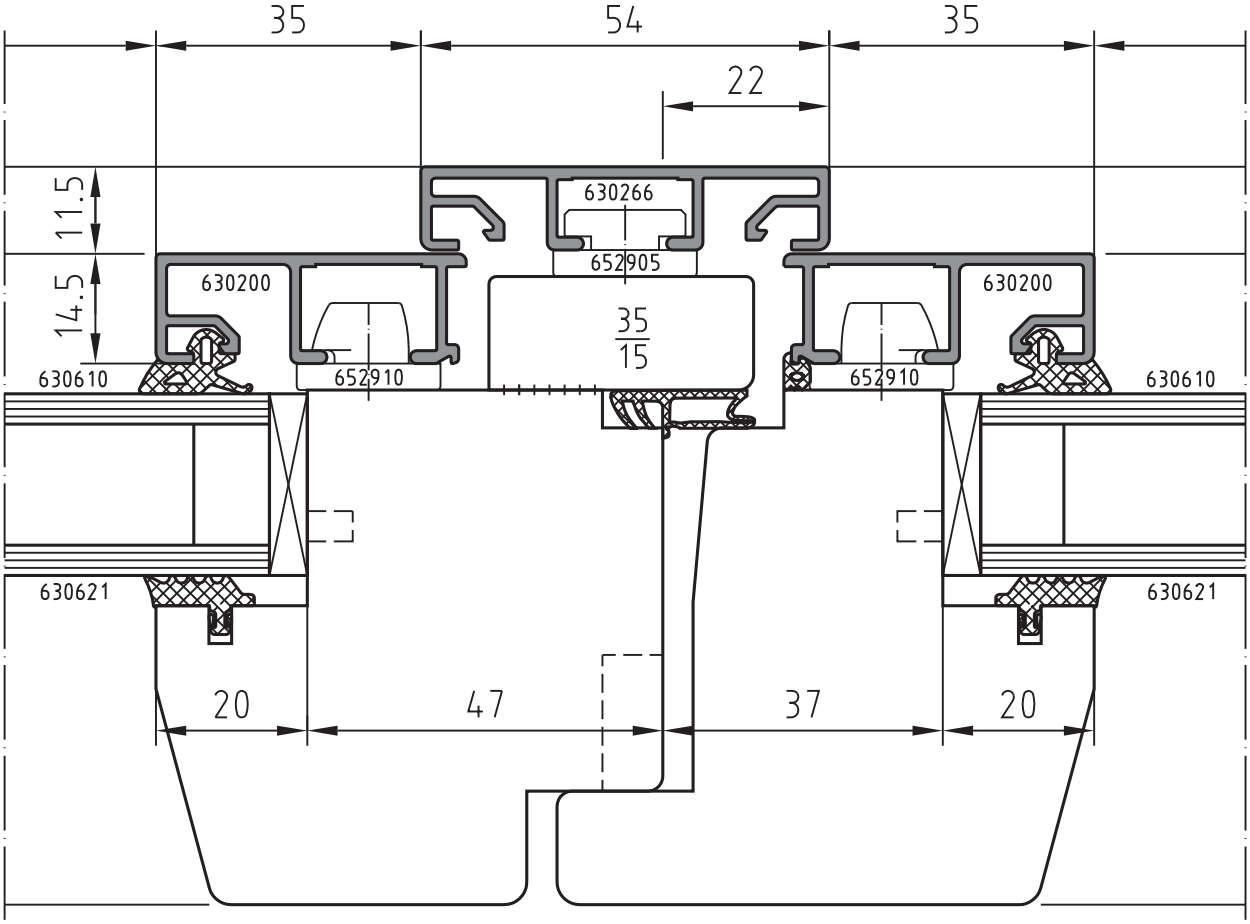
35
54
35
22
11.5
14.5
630266
652905
630200
630200
35
15
630610
652910
652910
630610
630621
630621
20
47
37
20

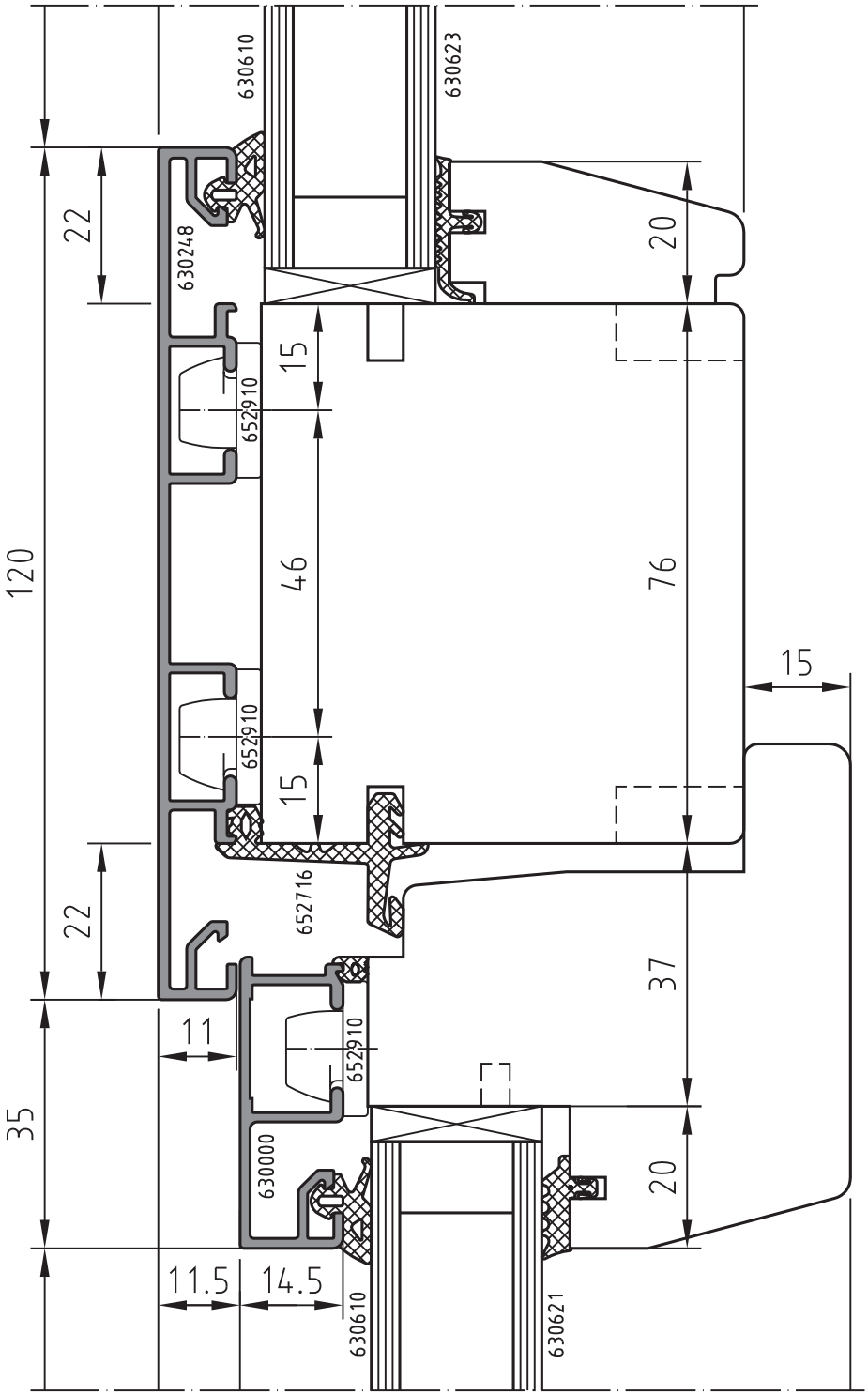
630610
630623
22
630248
20
15
652910
120
46
76
15
652910
15
652716
22
37
11
652910
35
630000
20
11.5
14.5
630610
630621

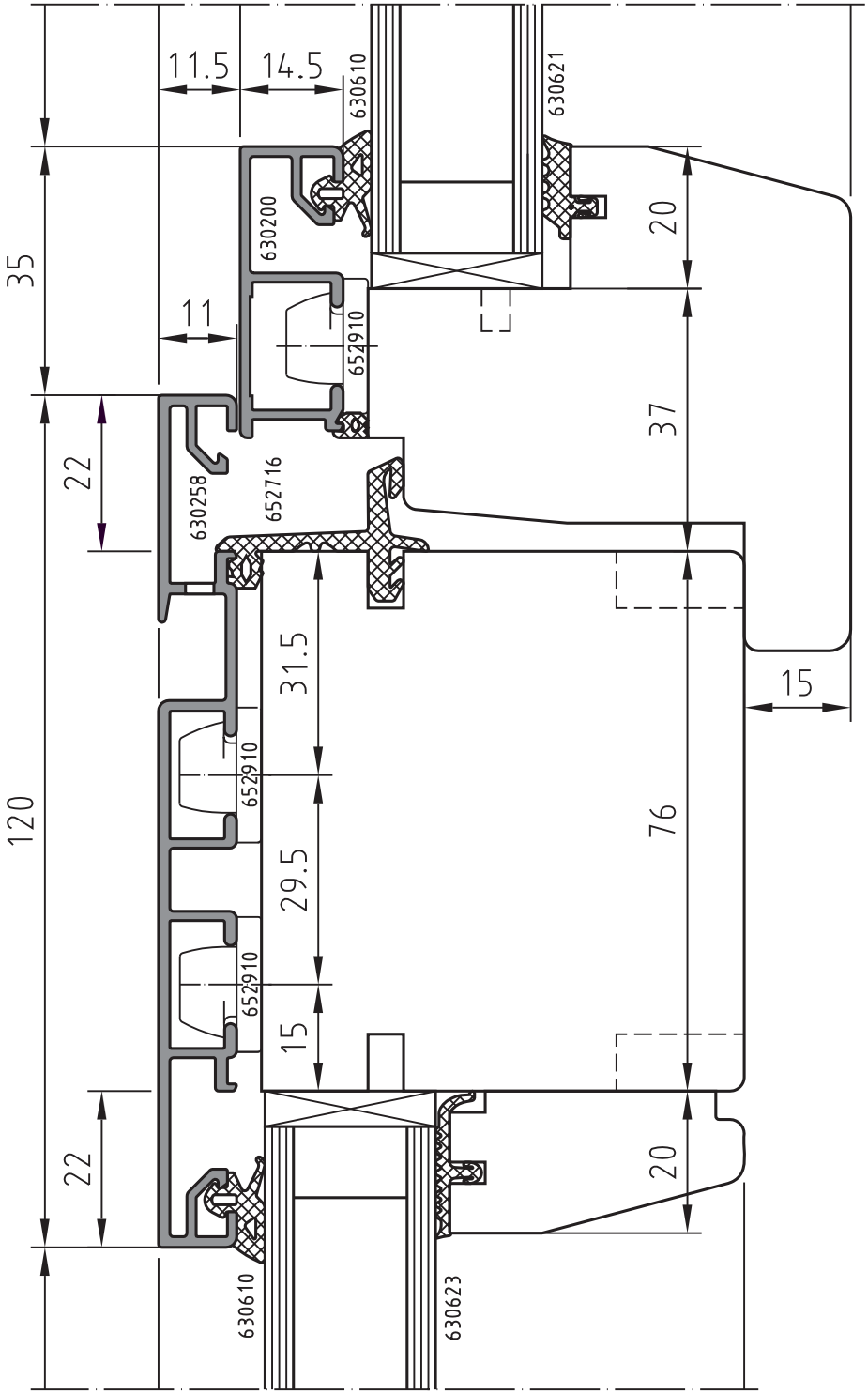
11.5
14.5
630610
630621
630200
35
11
652910
20
37
22
630258
652716
31.5
15
652910
120
76
29.5
652910
15
22
20
630610
630623

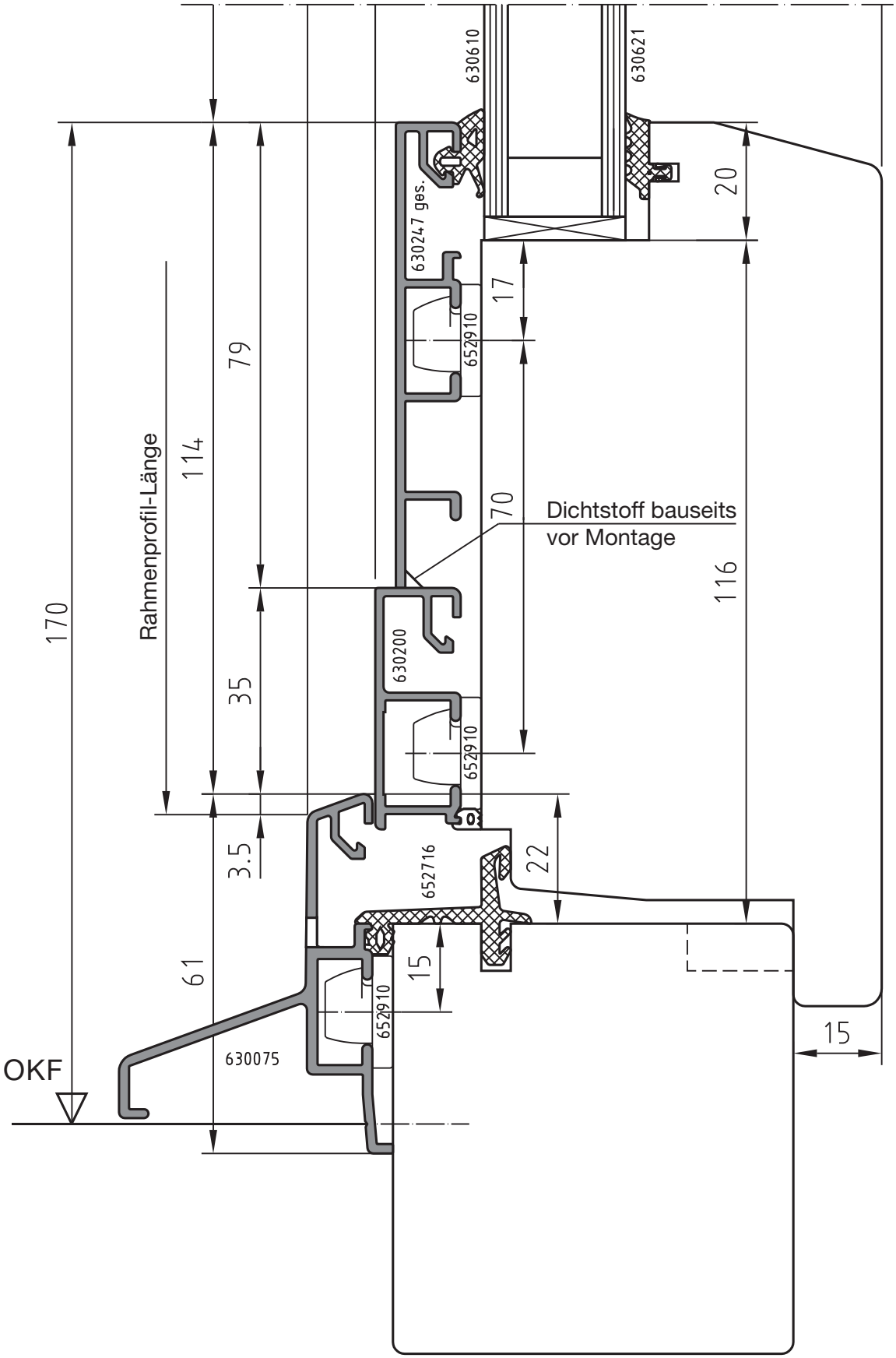
630610
630621
630247 ges.
652910
630200
652716
630075
20
17
79
114
170
Rahmenprofil-Länge
70
Dichtstoff bauseits
vor Montage
116
35
3.5
22
61
15
15
OKF

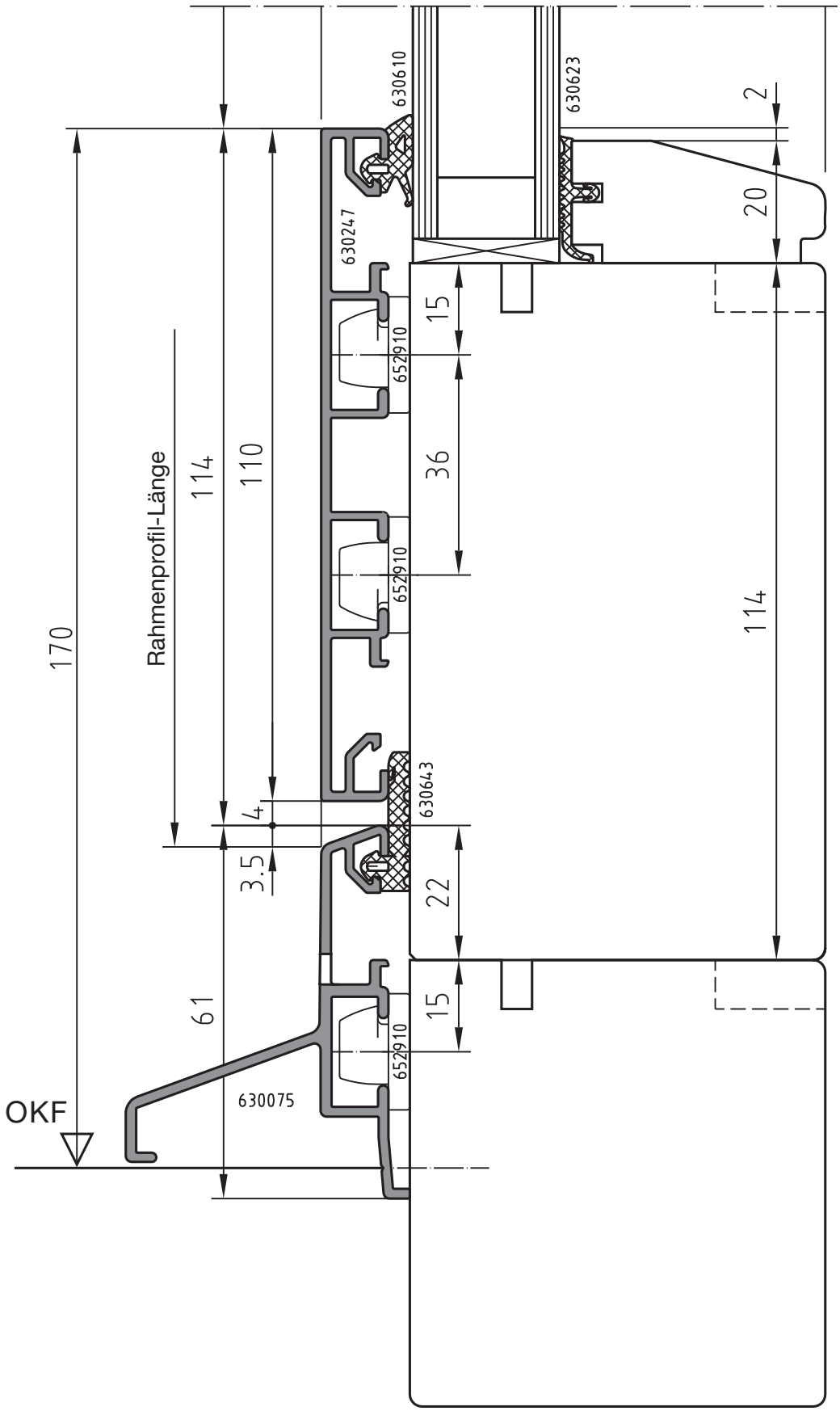
630610
630623
2
20
630247
15
652910
36
652910
114
170
Rahmenprofil-Länge
114
110
630643
4
3.5
22
61
15
652910
630075
OKF

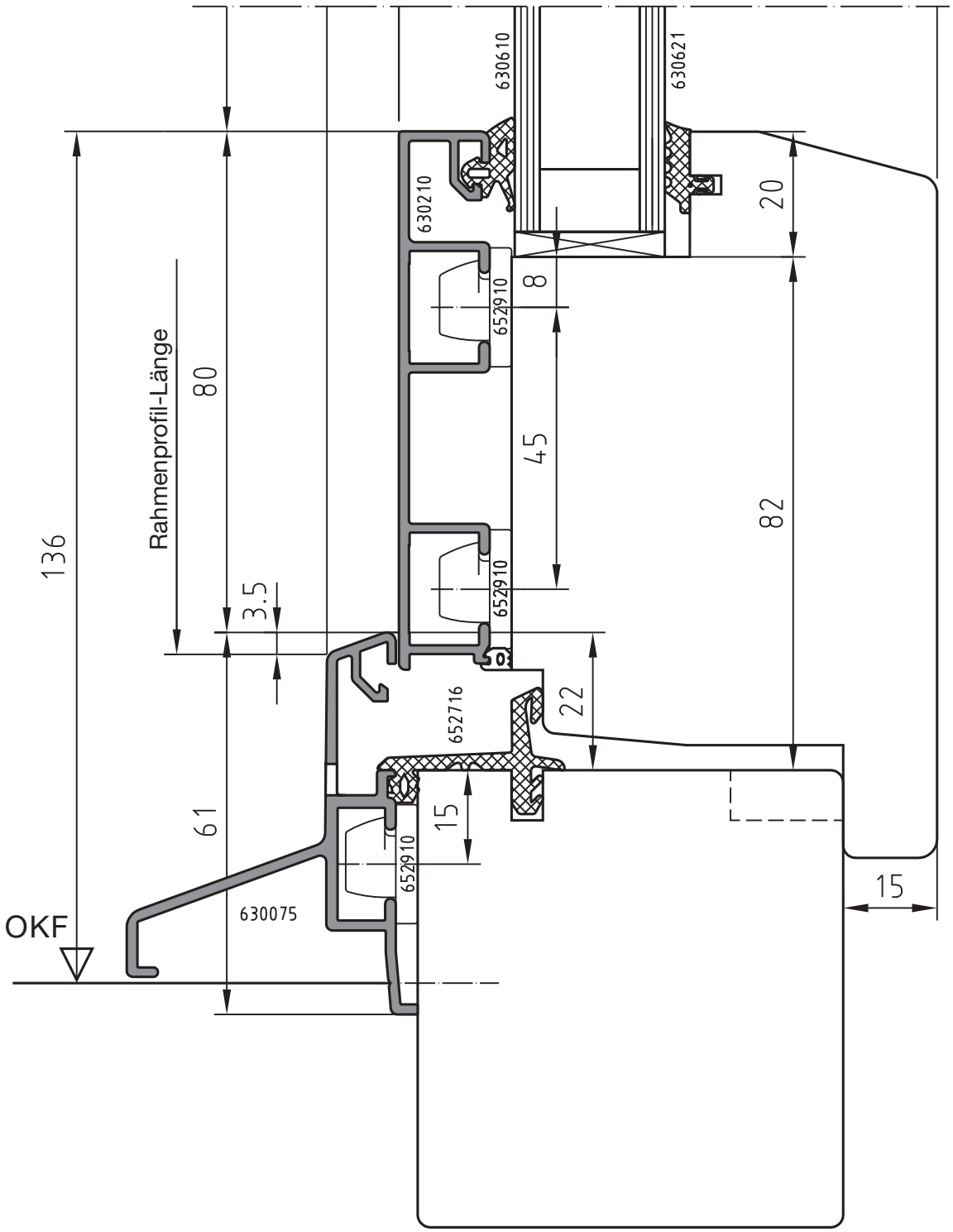
630610
630621
630210
652910
652910
652716
652910
630075
Rahmenprofil-Länge
80
136
3.5
61
OKF
8
45
22
15
20
82
15

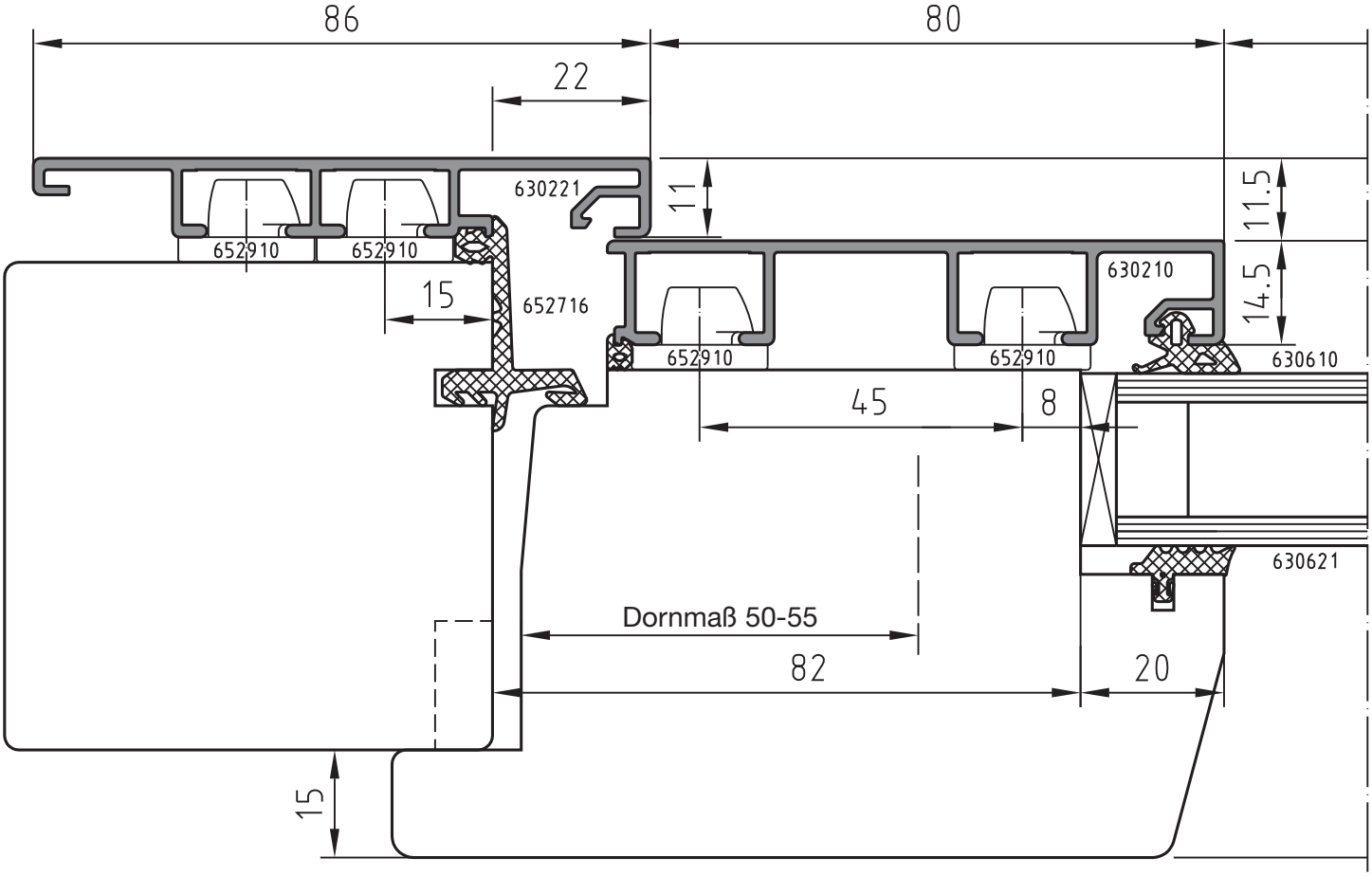

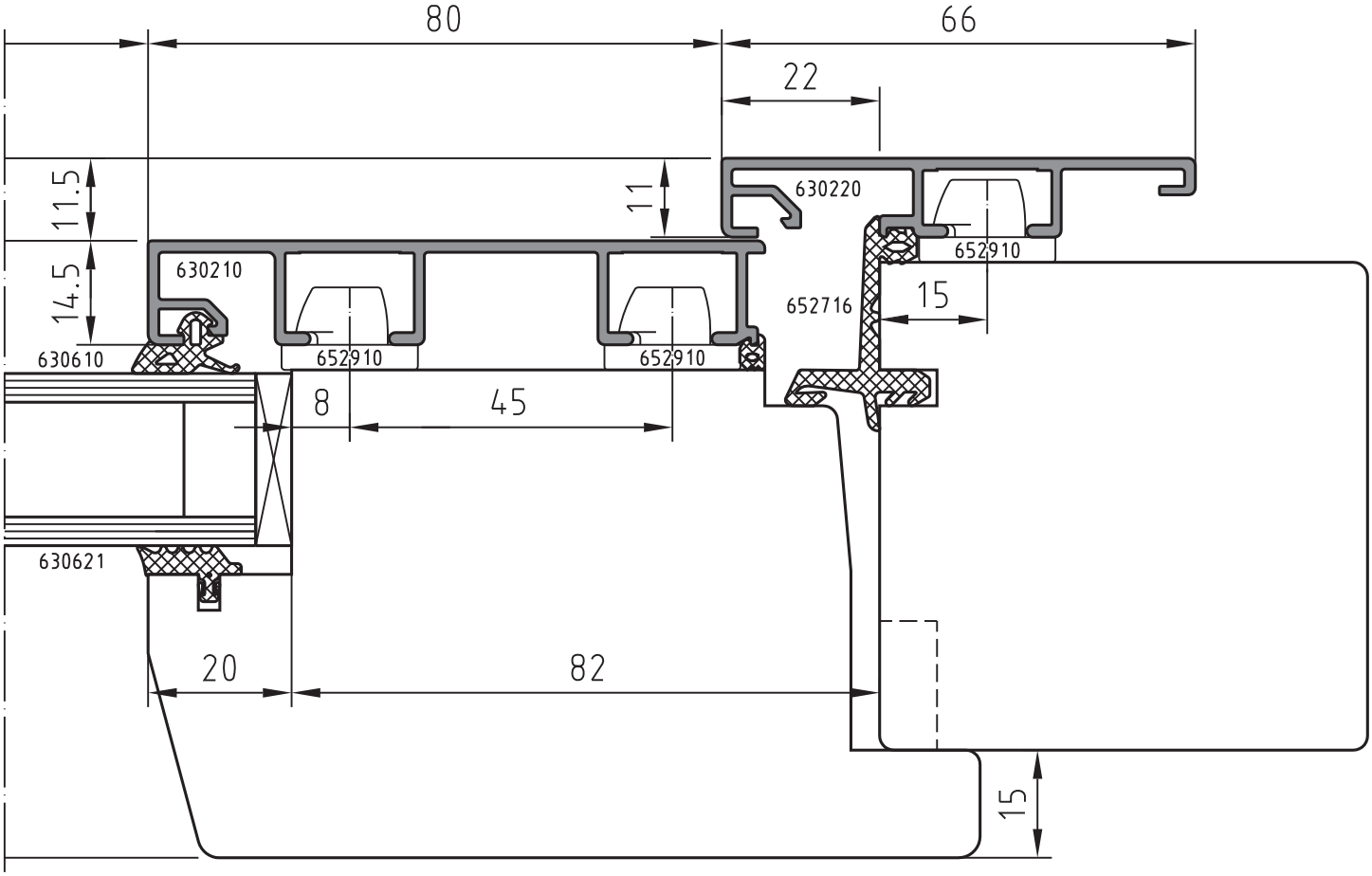

Ausgabe Januar 2011

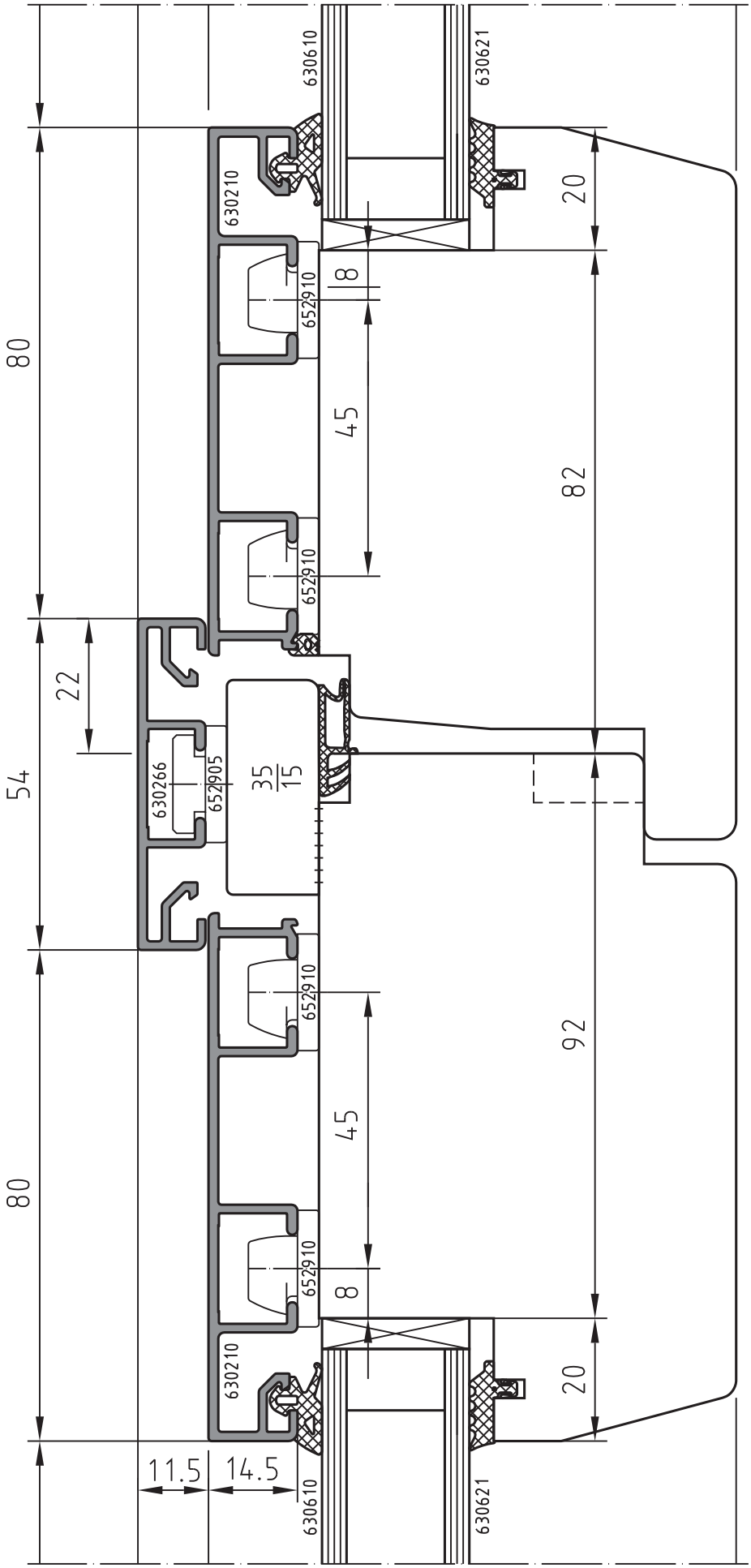
630610
630621
630210
652910
652910
630266
652905
35
15
652910
652910
630210
630610
630621
80
22
54
80
11.5
14.5
45
8
82
20
45
8
92
20

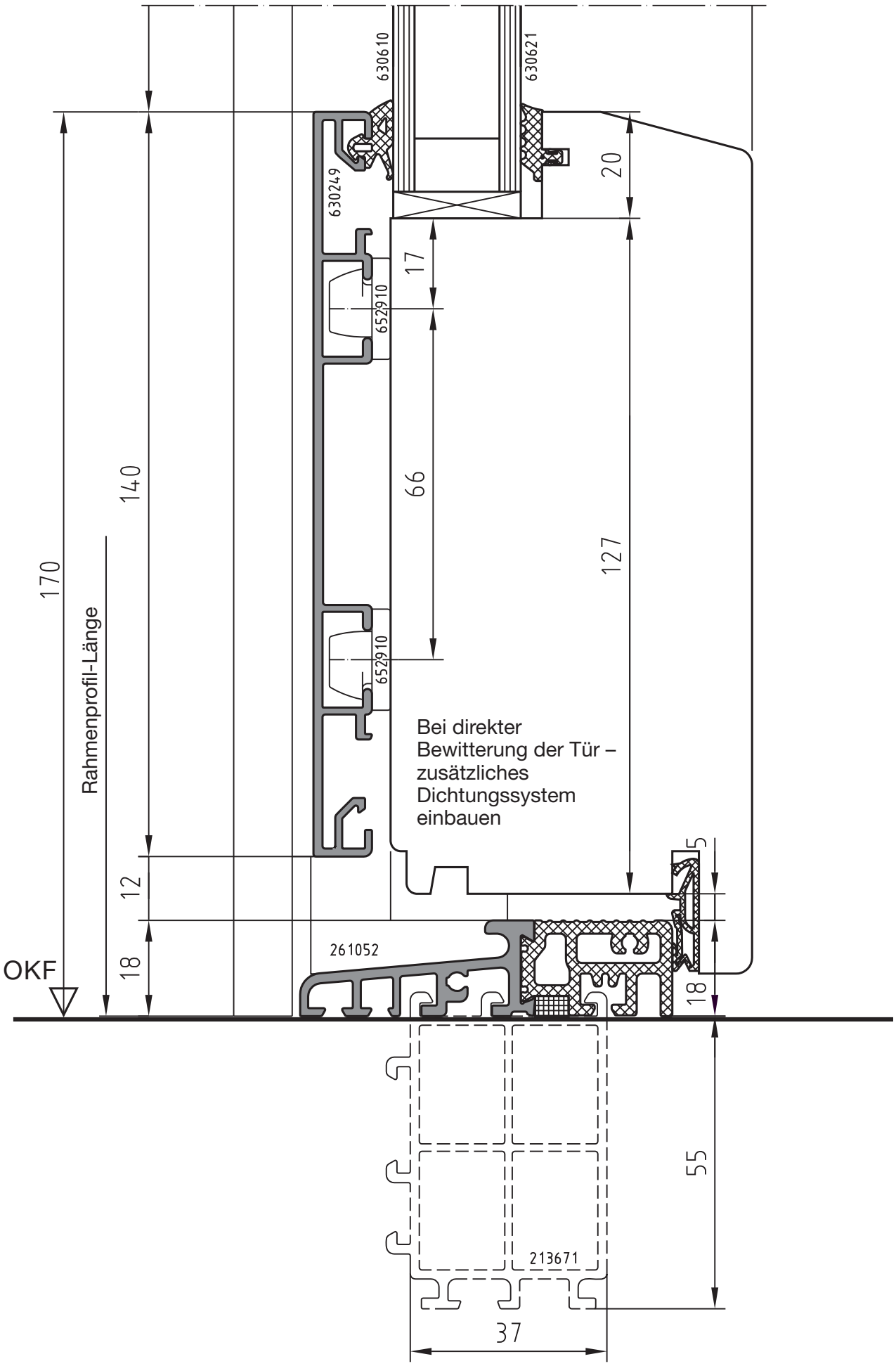
630610
630621
630249
652910
652910
20
17
66
127
140
170
Rahmenprofil-Länge
12
18
OKF
261052
5
18
55
213671
37
Bei direkter
Bewitterung der Tür –
zusätzliches
Dichtungssystem
einbauen

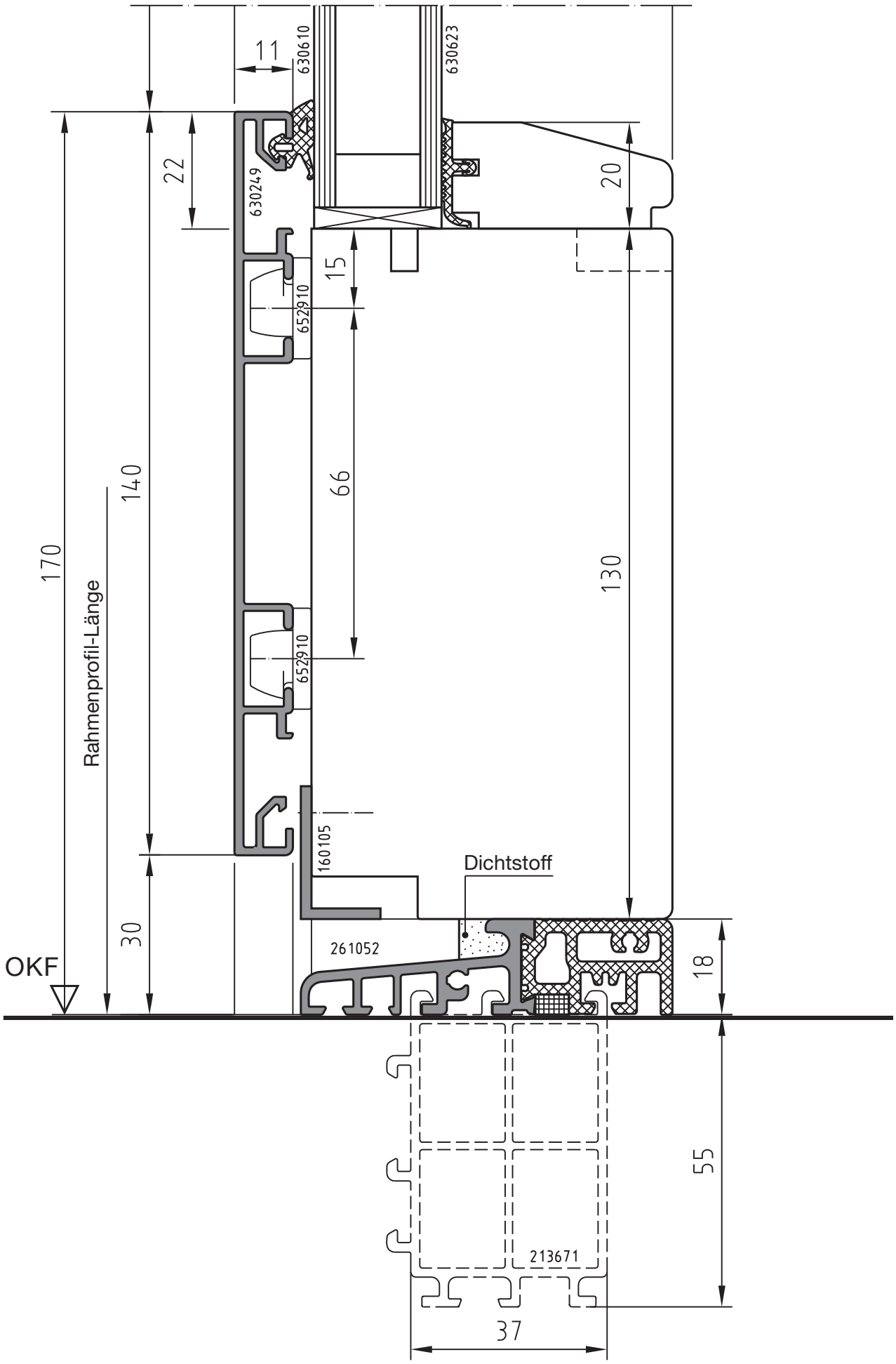
11
630610
630623
22
630249
20
15
652910
66
140
170
Rahmenprofil-Länge
130
652910
160105
Dichtstoff
30
261052
OKF
18
55
213671
37

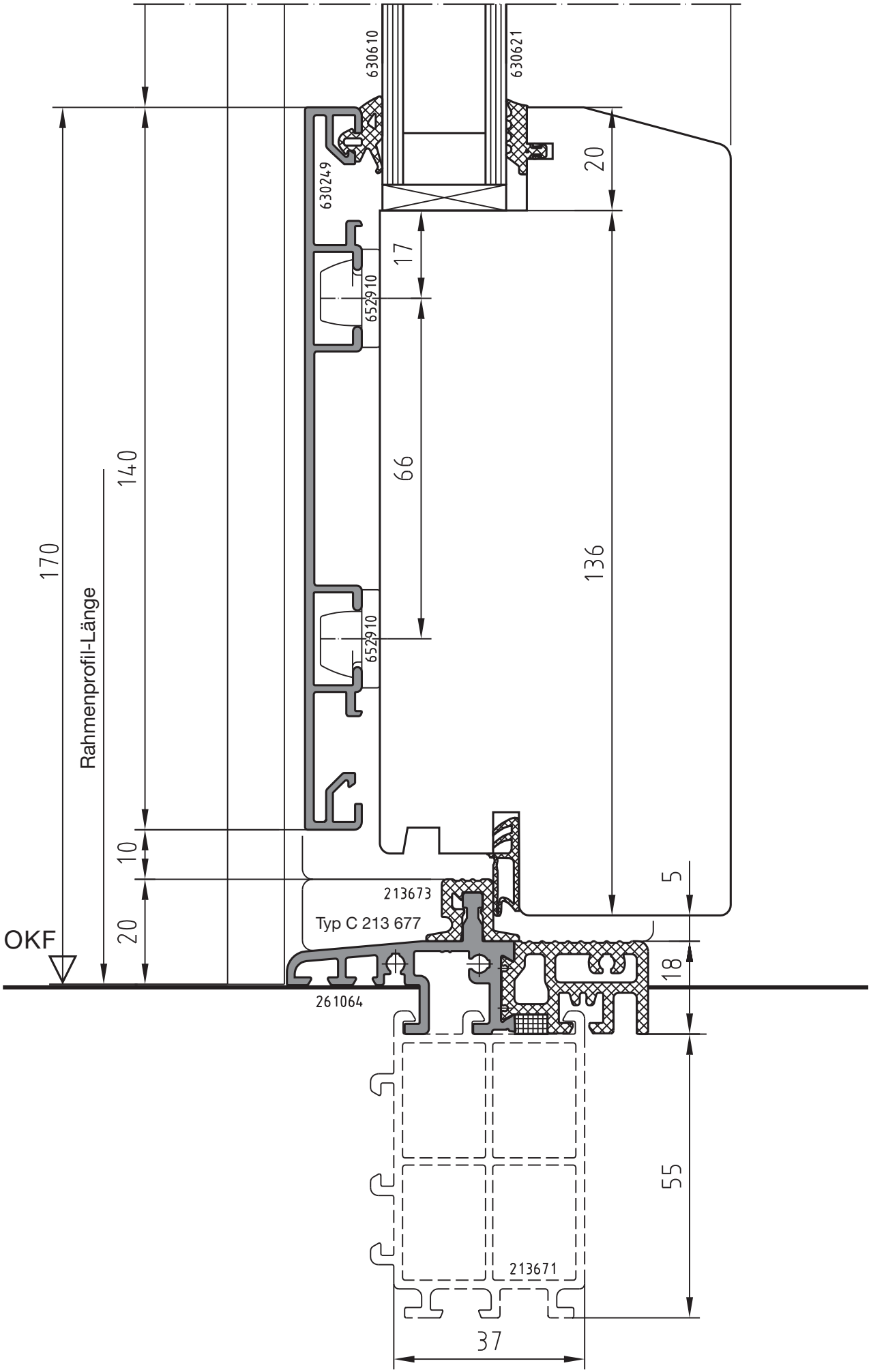
630610
630621
630249
652910
652910
20
17
66
136
140
170
Rahmenprofil-Länge
10
20
OKF
213673
Typ C 213 677
261064
5
18
55
213671
37

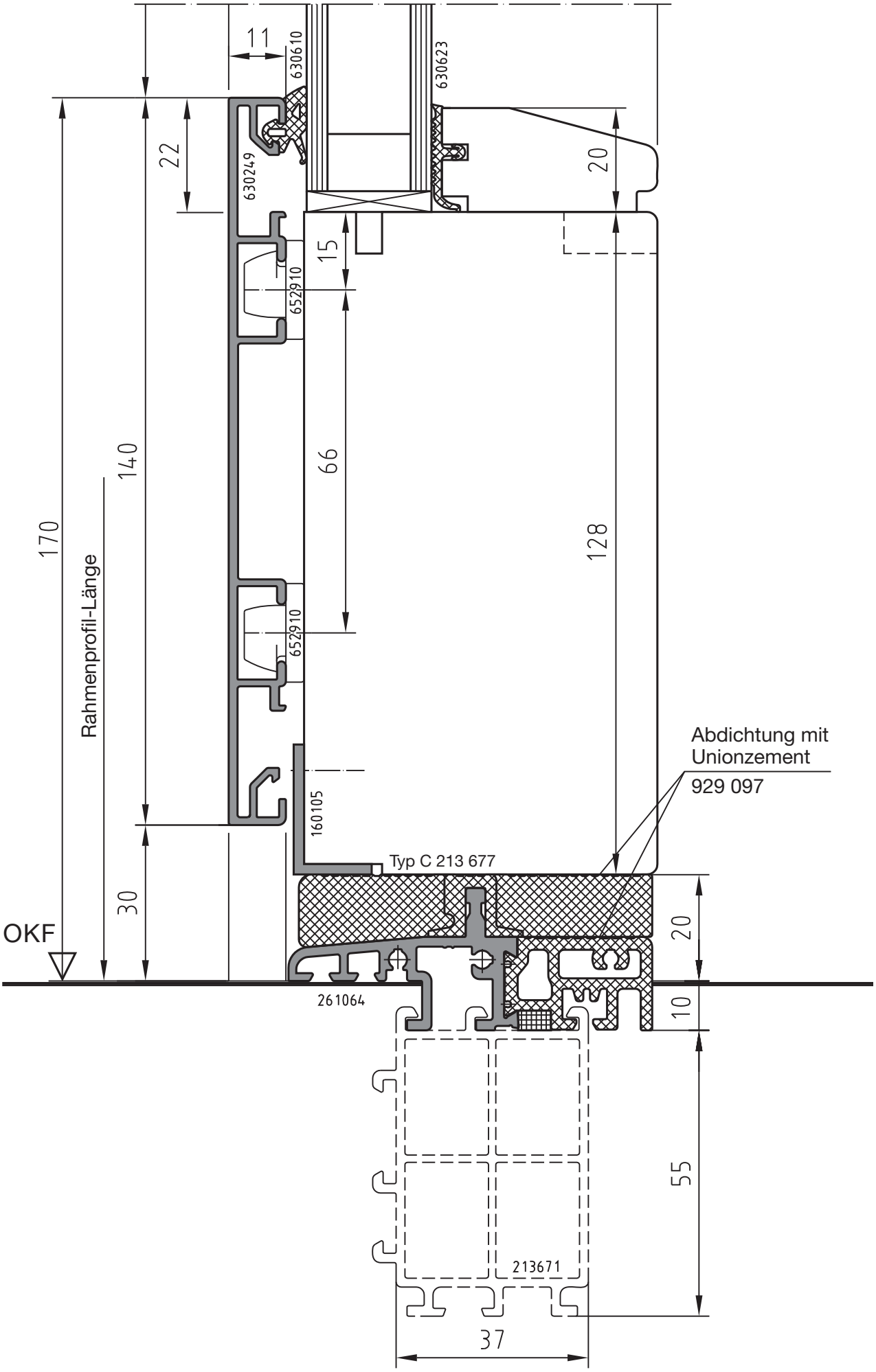
11
630610
630623
22
630249
20
15
652910
66
140
170
128
Rahmenprofil-Länge
652910
Abdichtung mit
Unionzement
929 097
160105
Typ C 213 677
30
OKF
20
261064
10
55
213671
37

Flügelversatzmaß 17 mm

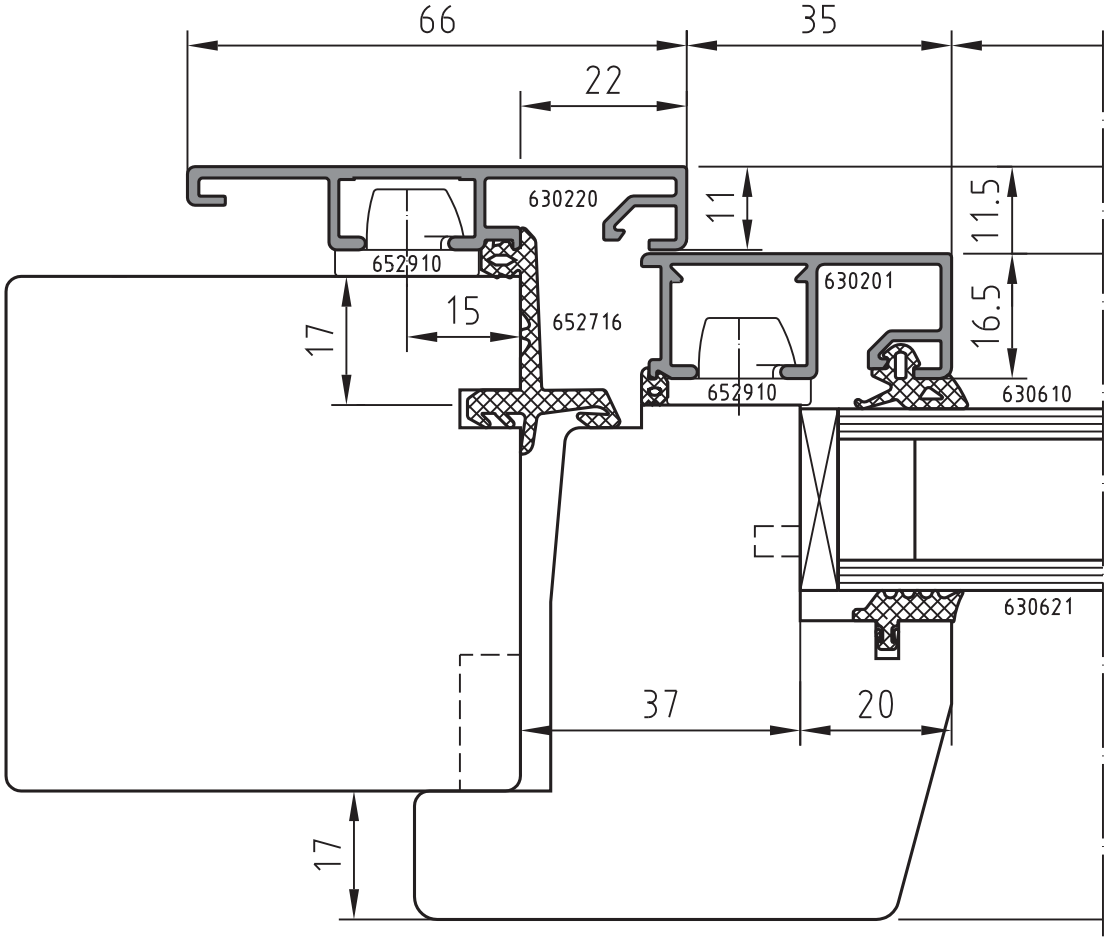

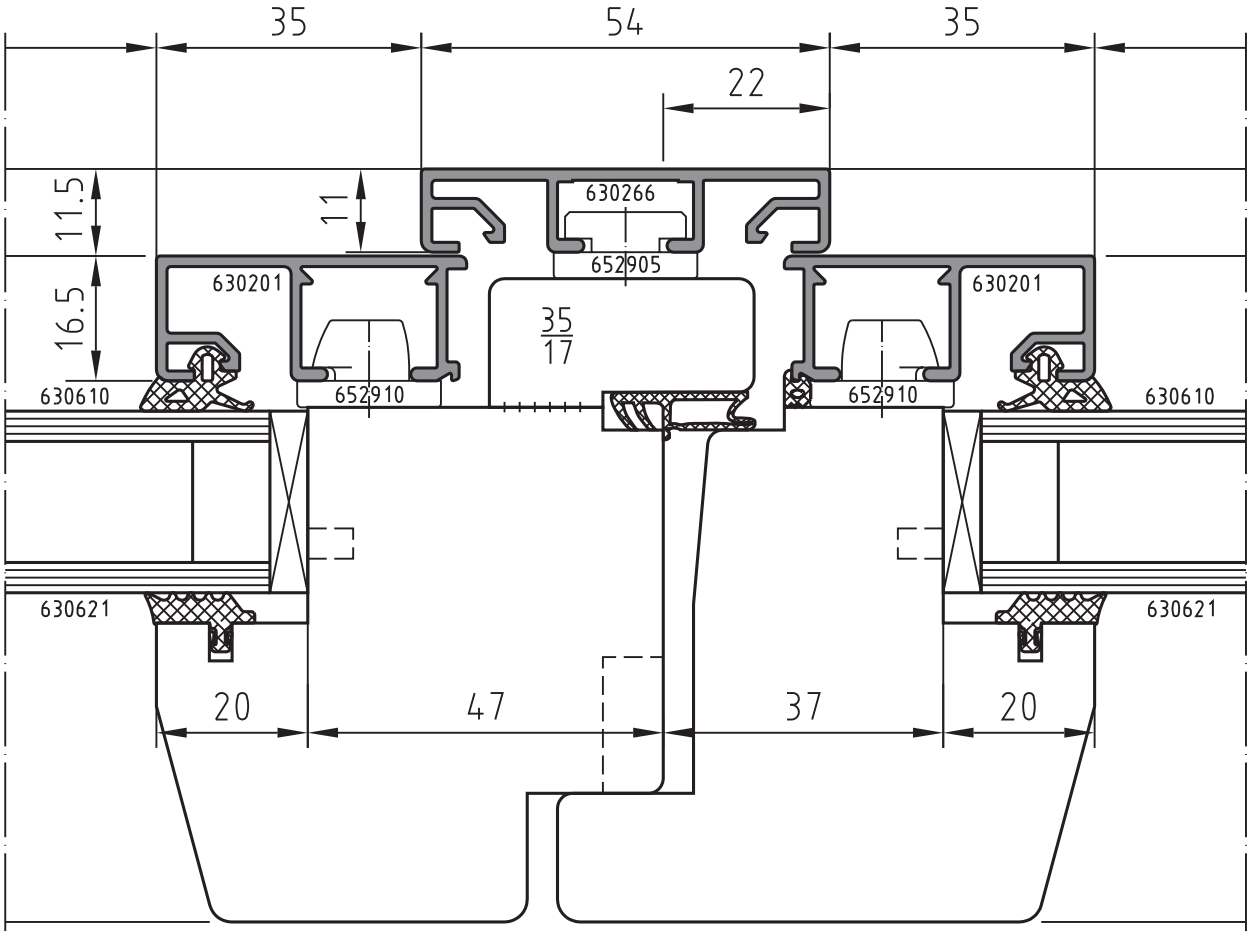

Ausgabe Januar 2011