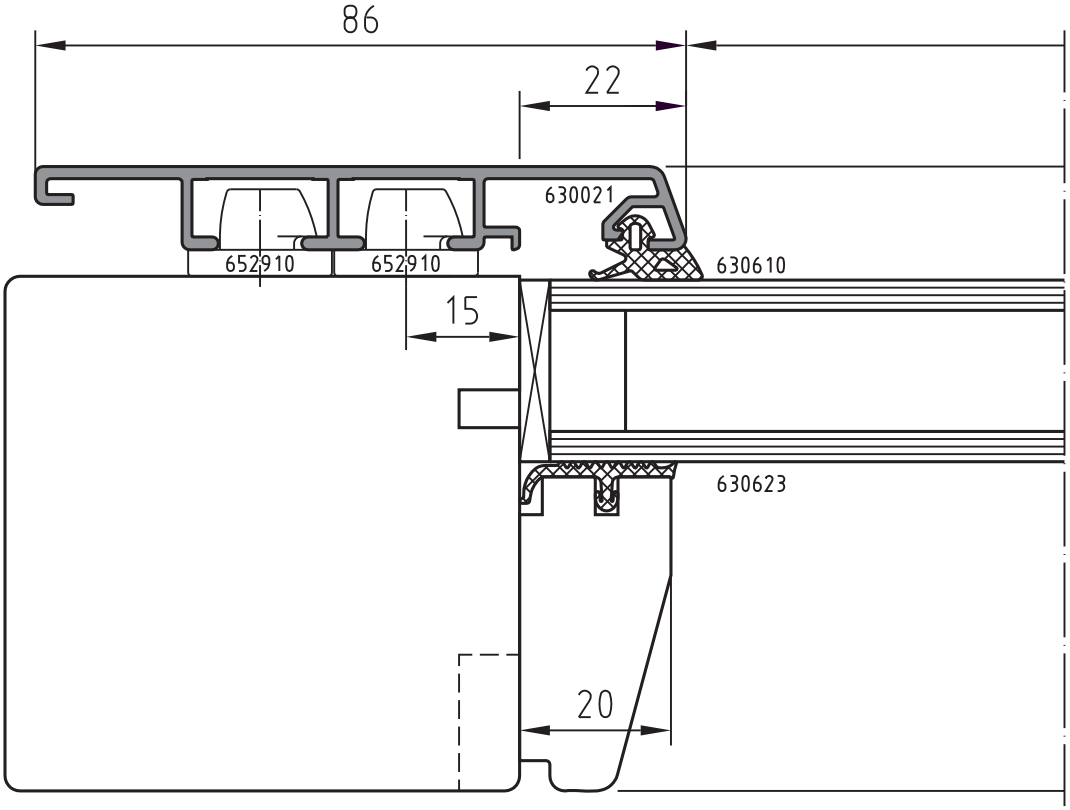
86
22
630021
652910
652910
630610
15
630623
20

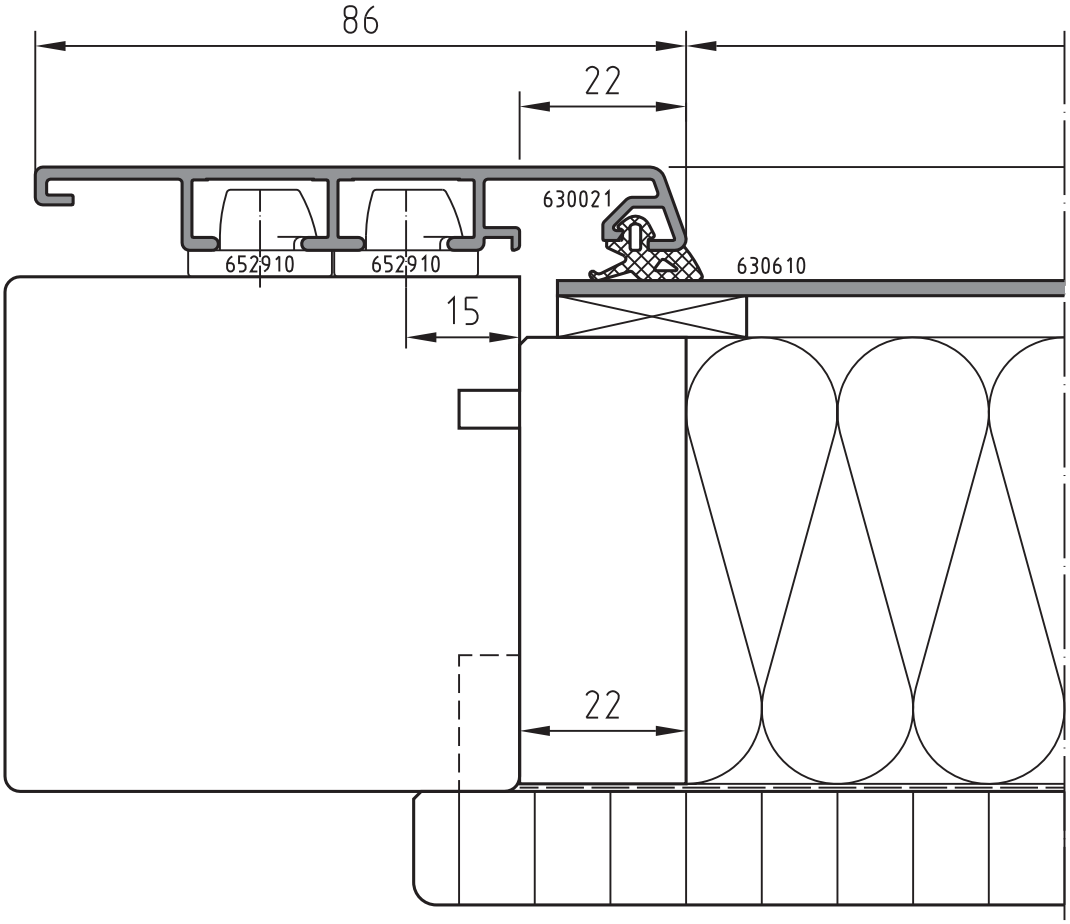
86
22
630021
652910
652910
630610
15
22

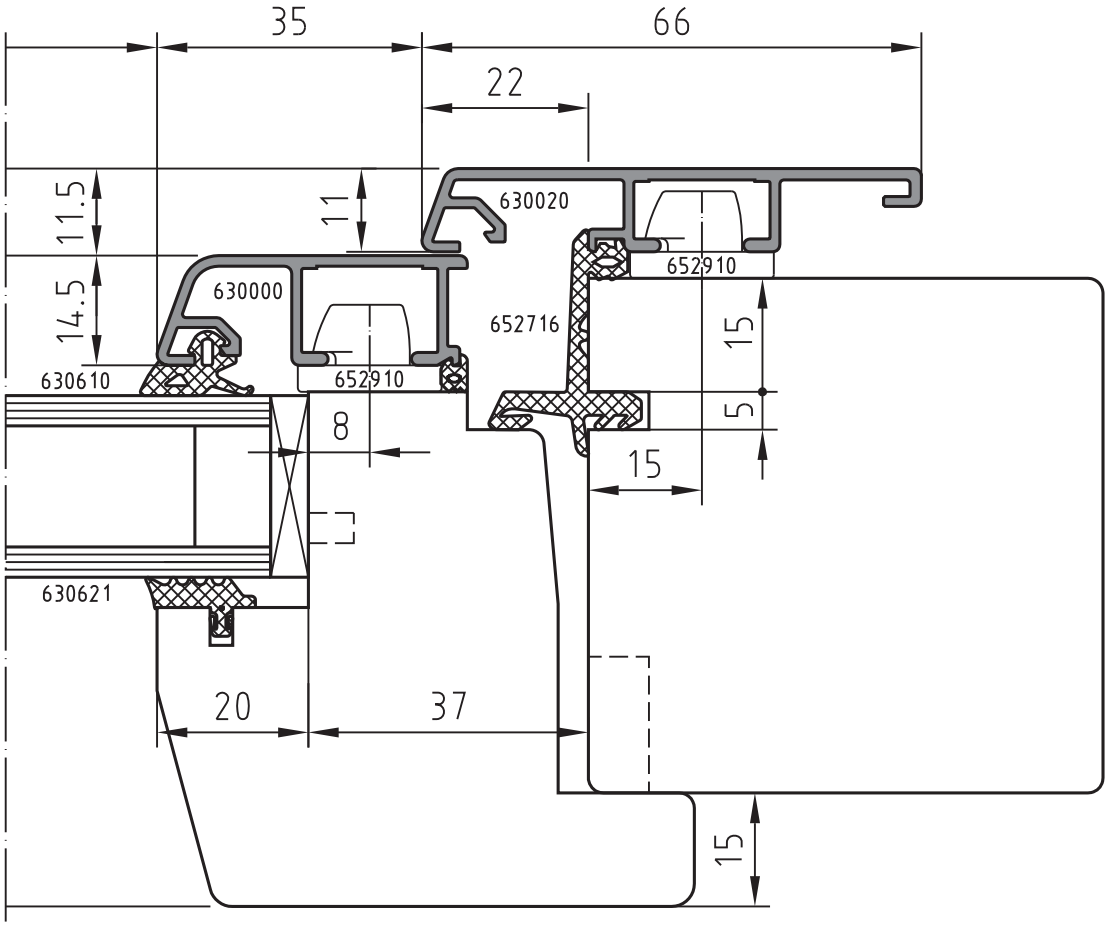
35
66
22
11.5
11
14.5
630020
652910
630000
652716
15
630610
652910
5
8
15
630621
20
37
15

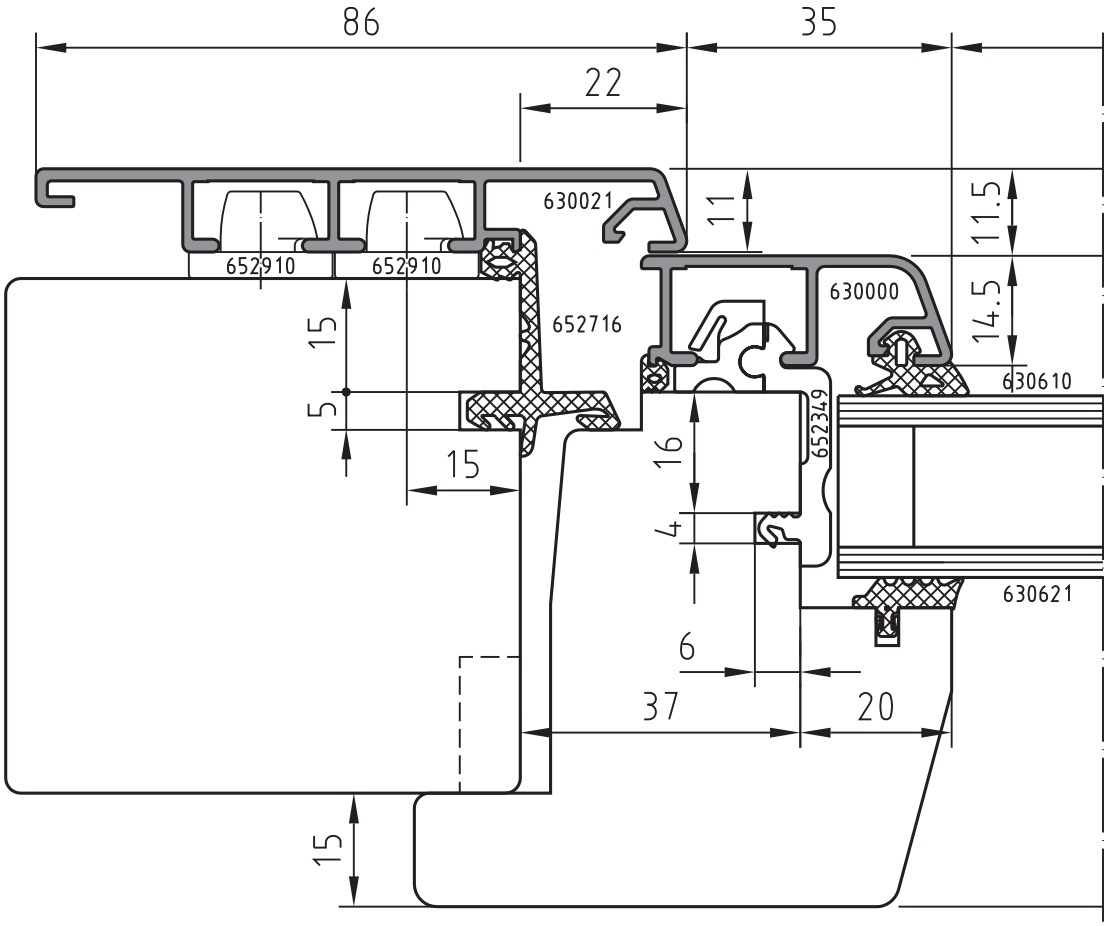
86
35
22
630021
11
11.5
652910
652910
630000
14.5
652716
15
630610
5
652349
15
16
4
630621
6
37
20
15

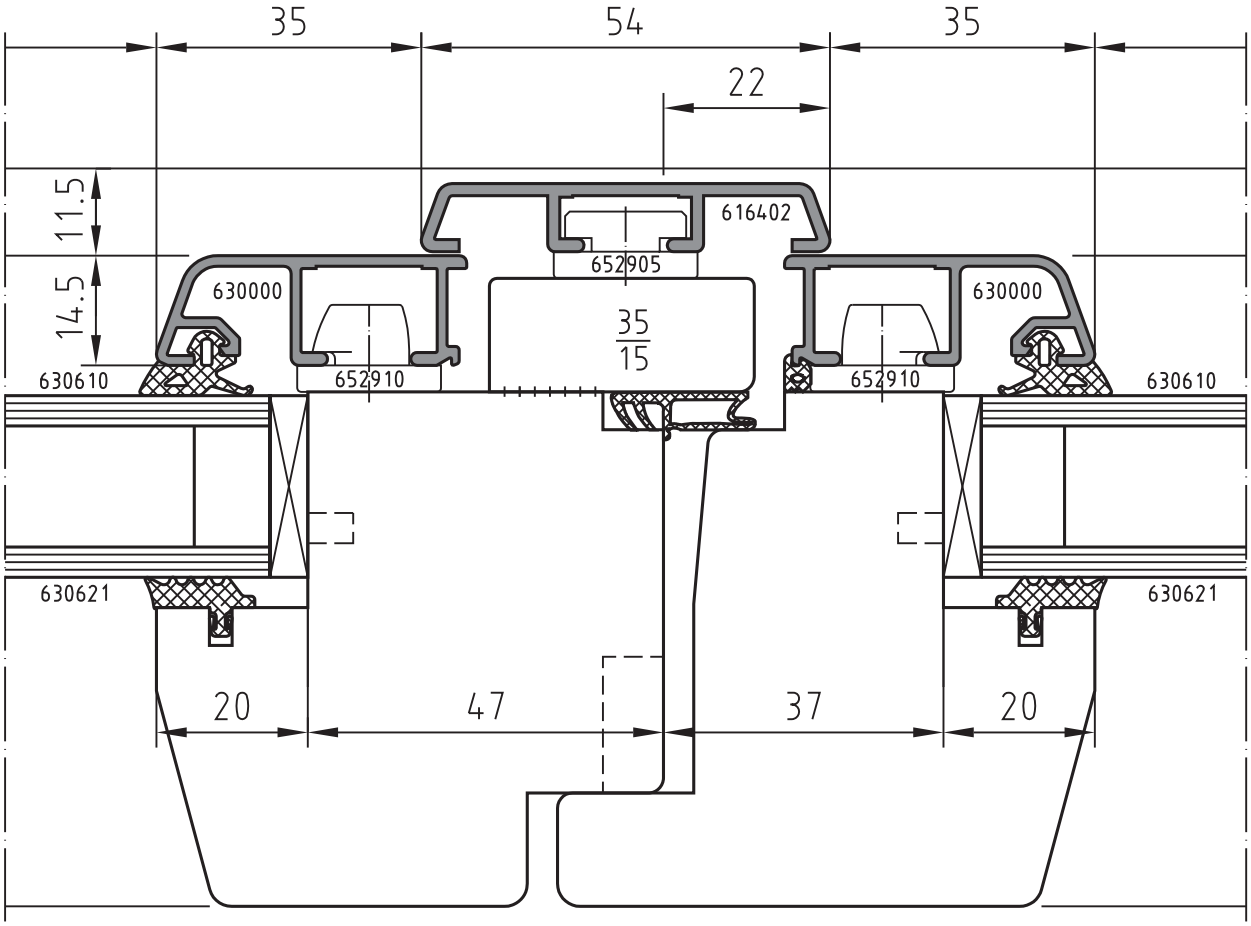
35
54
35
22
11.5
14.5
616402
652905
630000
630000
35
15
630610
652910
652910
630610
630621
630621
20
47
37
20

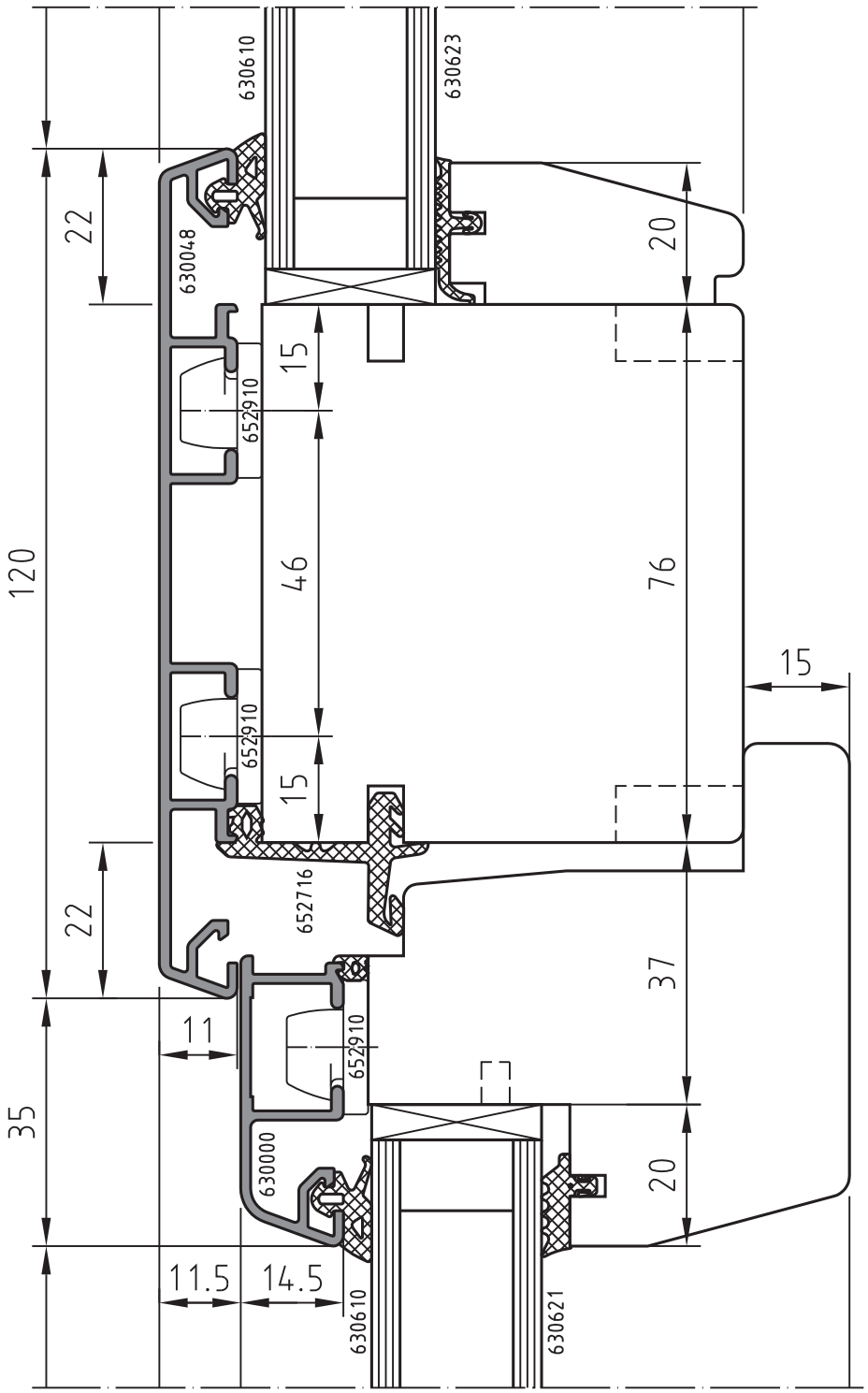
630610
630623
22
630048
20
15
652910
120
46
76
15
652910
15
652716
22
37
11
652910
35
630000
20
11.5
14.5
630610
630621

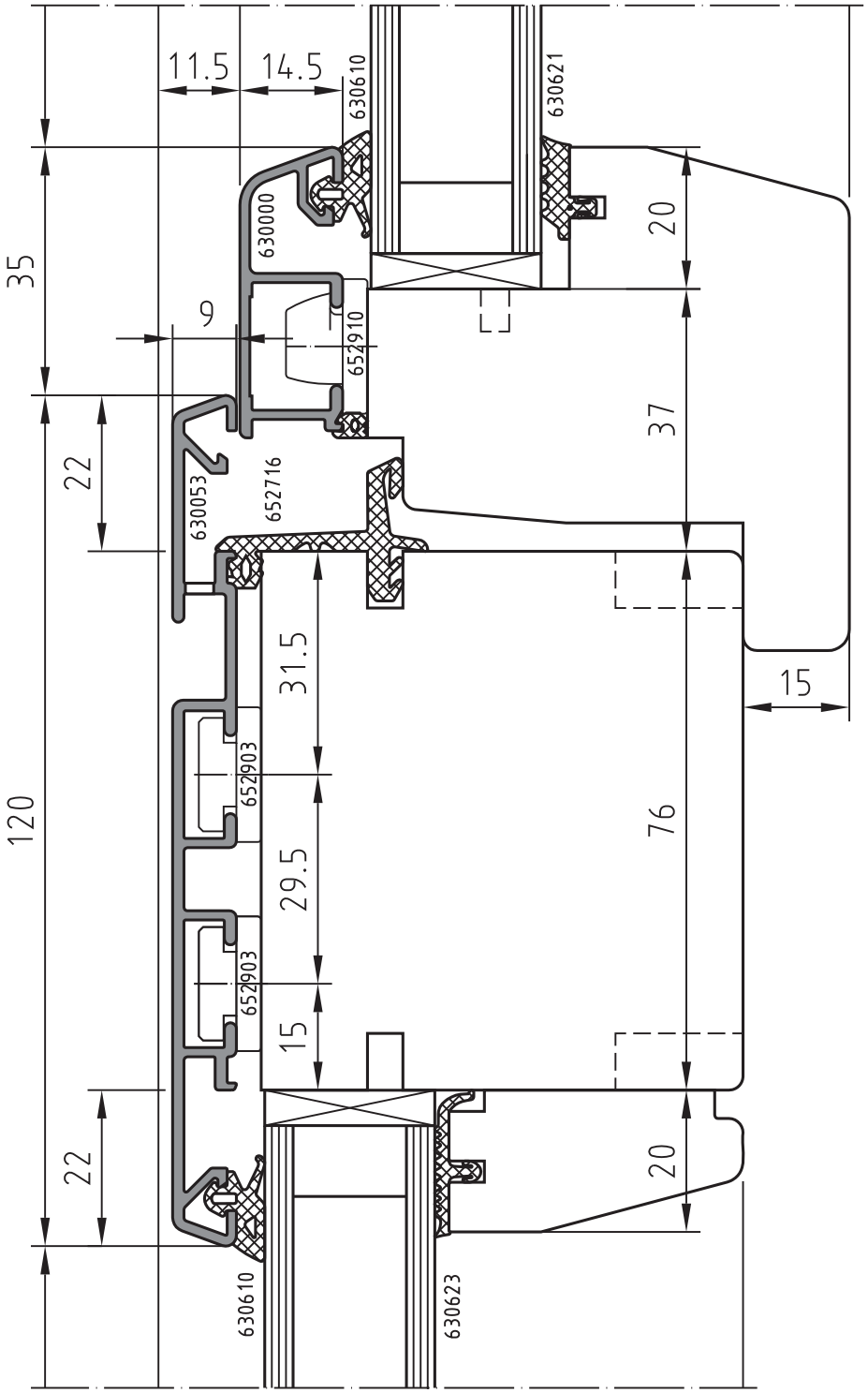
11.5
14.5
630610
630621
630000
35
9
652910
20
37
22
630053
652716
31.5
15
652903
120
76
29.5
652903
15
22
20
630610
630623

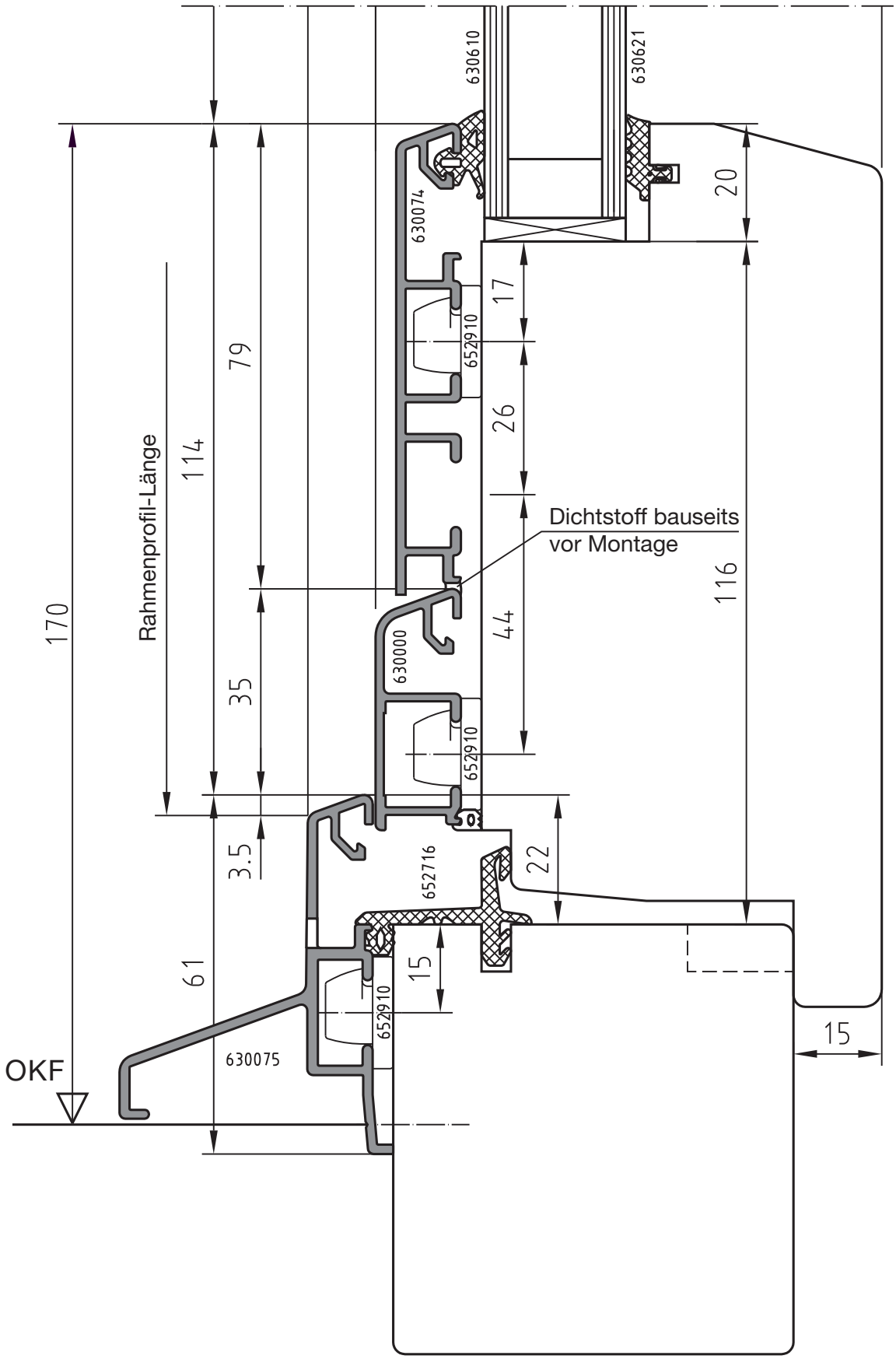
630610
630621
630074
652910
652910
630000
652910
652716
630075
20
17
26
44
116
22
15
15
79
114
35
3.5
61
170
Rahmenprofil-Länge
Dichtstoff bauseits
vor Montage
OKF

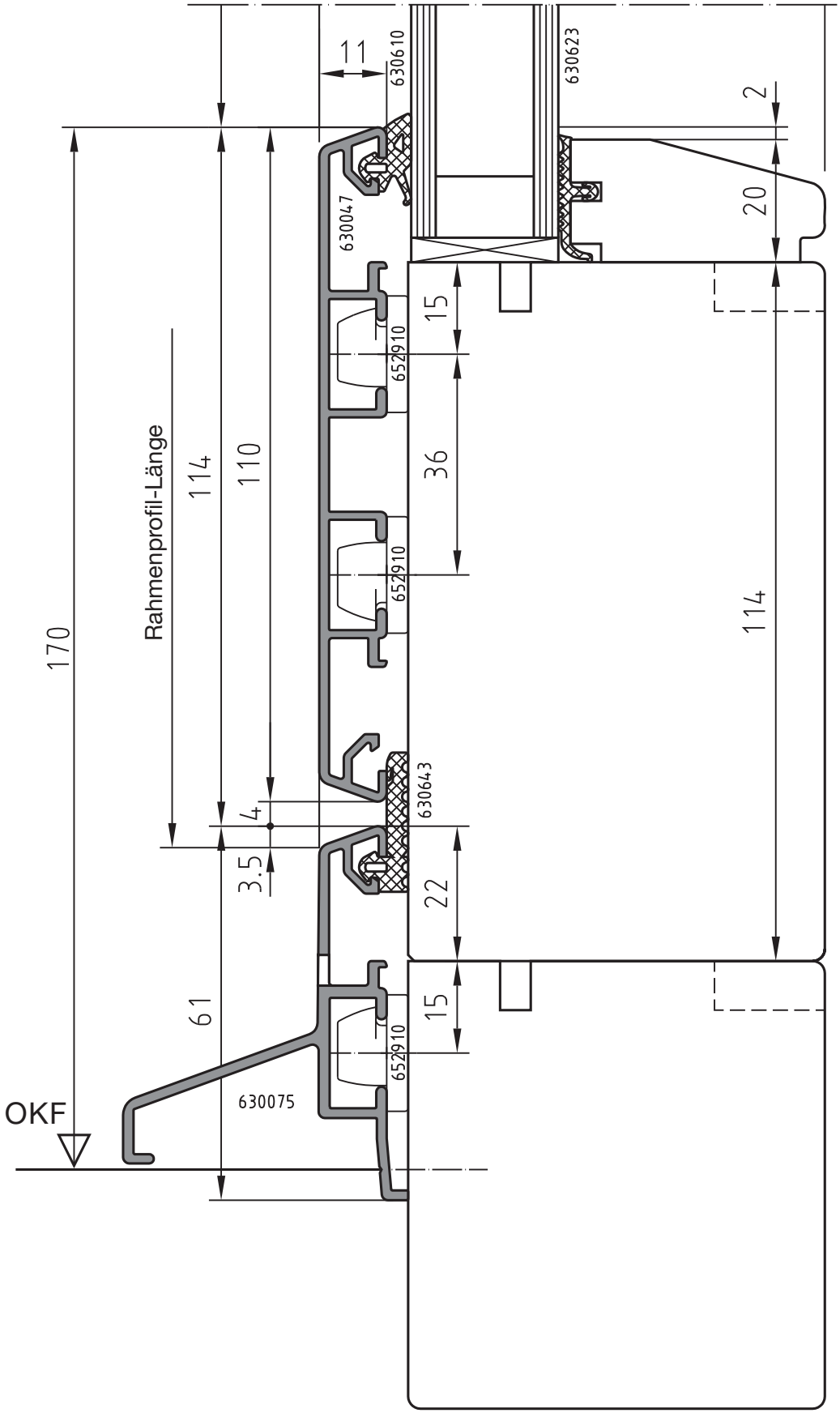
11
630610
630623
2
20
630047
15
652910
36
652910
114
630643
4
3.5
22
15
652910
630075
61
110
114
170
Rahmenprofil-Länge
OKF

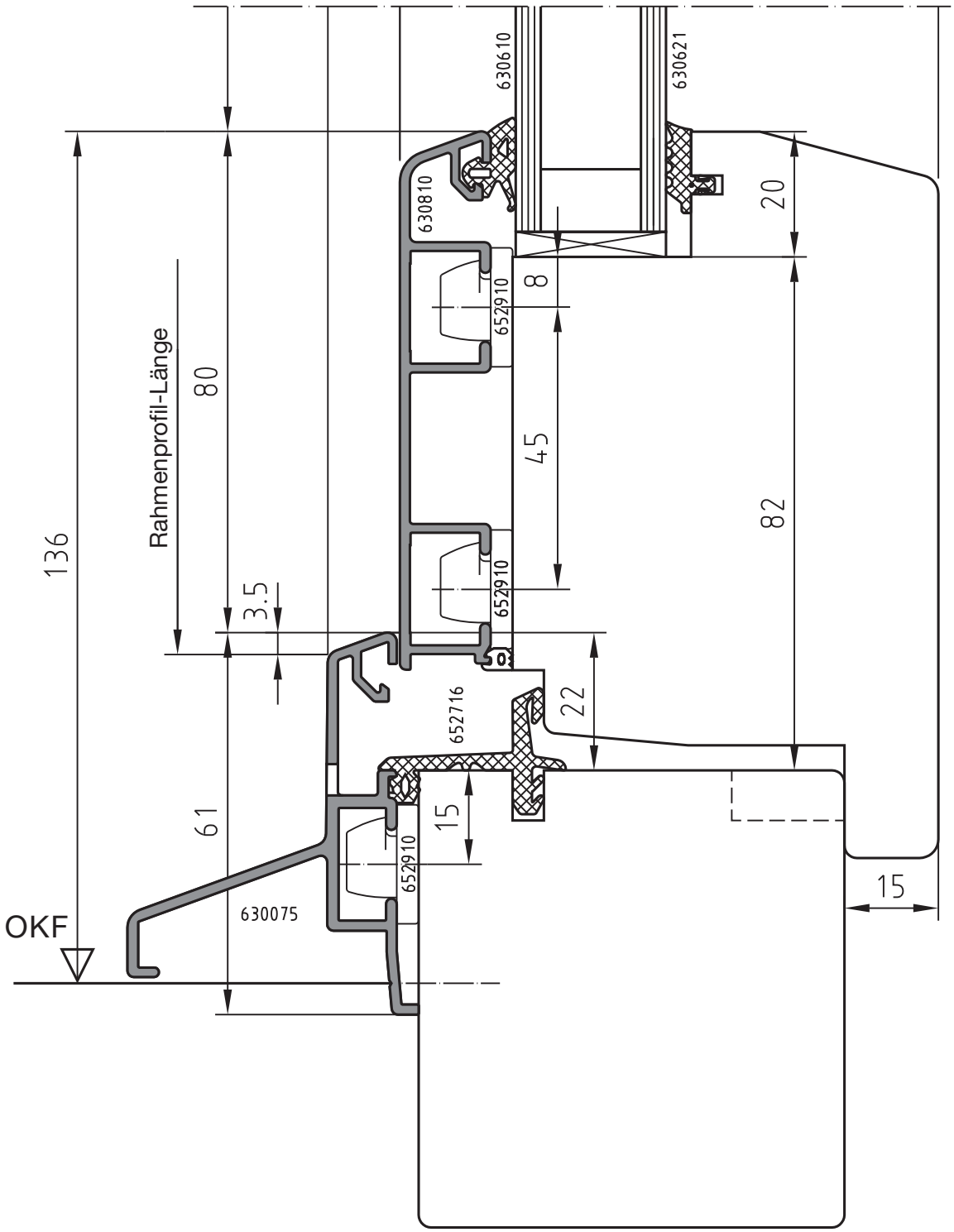
630610
630621
630810
652910
652910
652910
652716
630075
136
Rahmenprofil-Länge
80
3.5
61
OKF
8
45
22
15
20
82
15

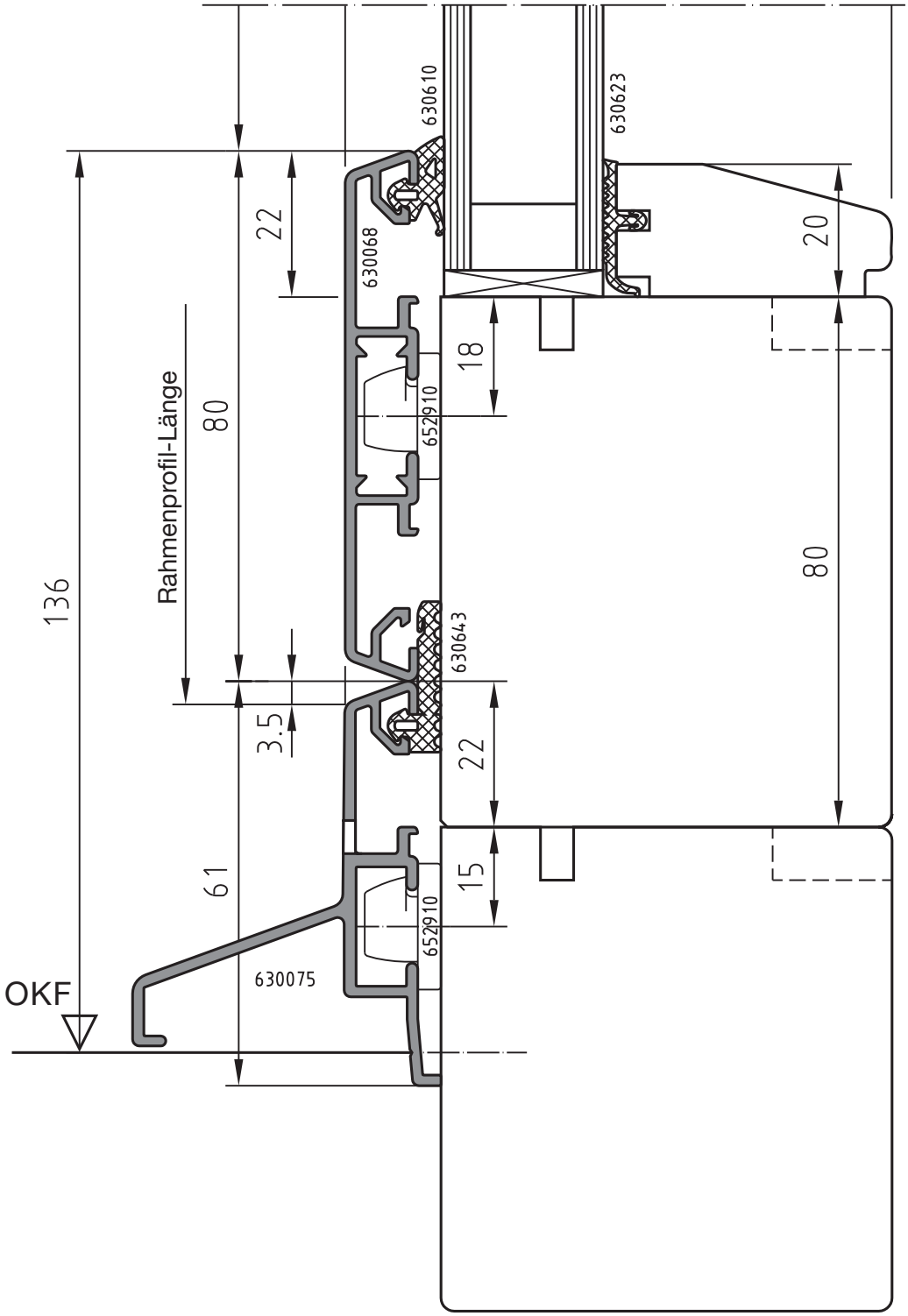
630610
630623
22
20
630068
18
652910
Rahmenprofil-Länge
80
136
80
630643
3.5
22
61
15
652910
630075
OKF

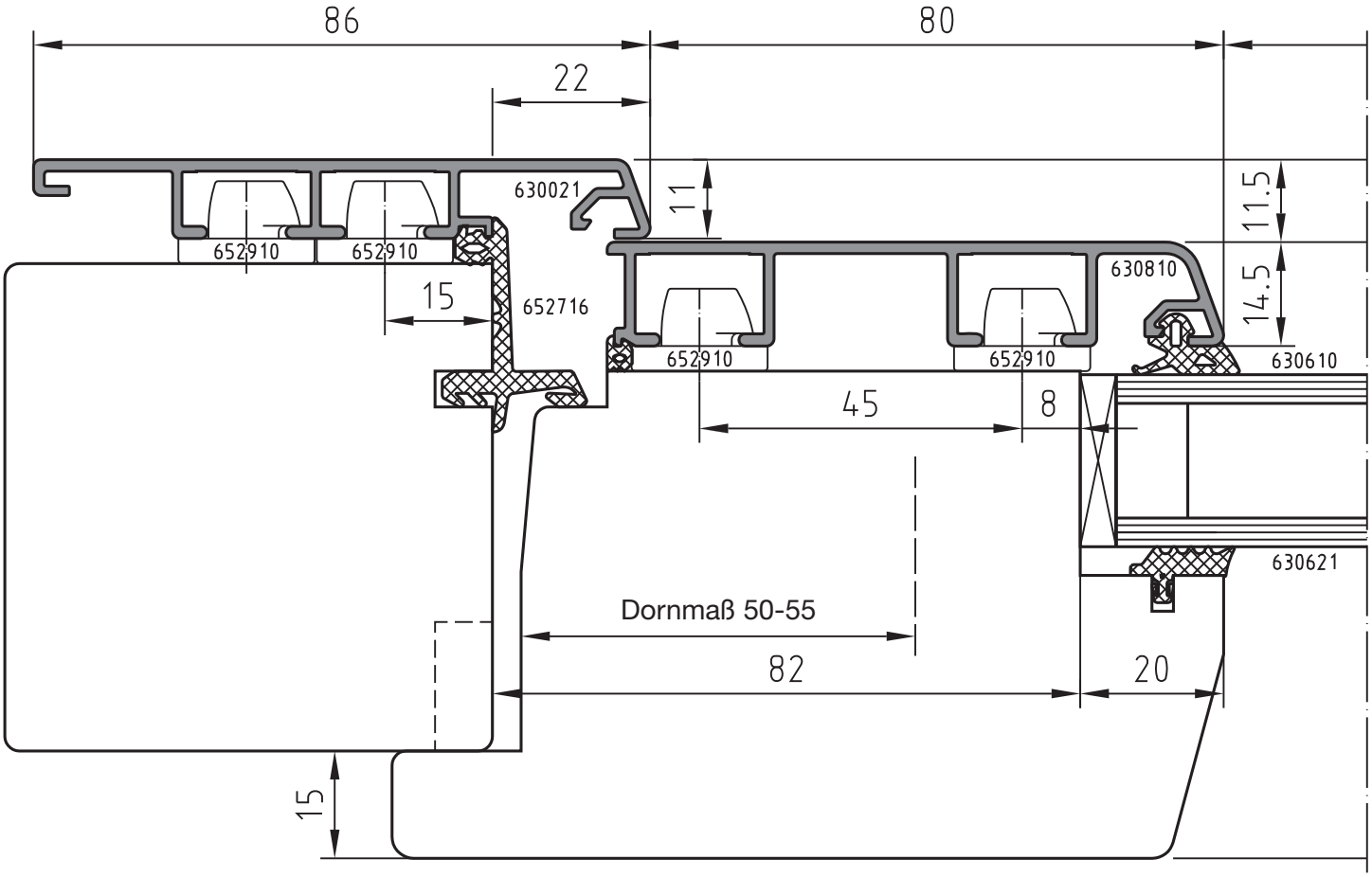

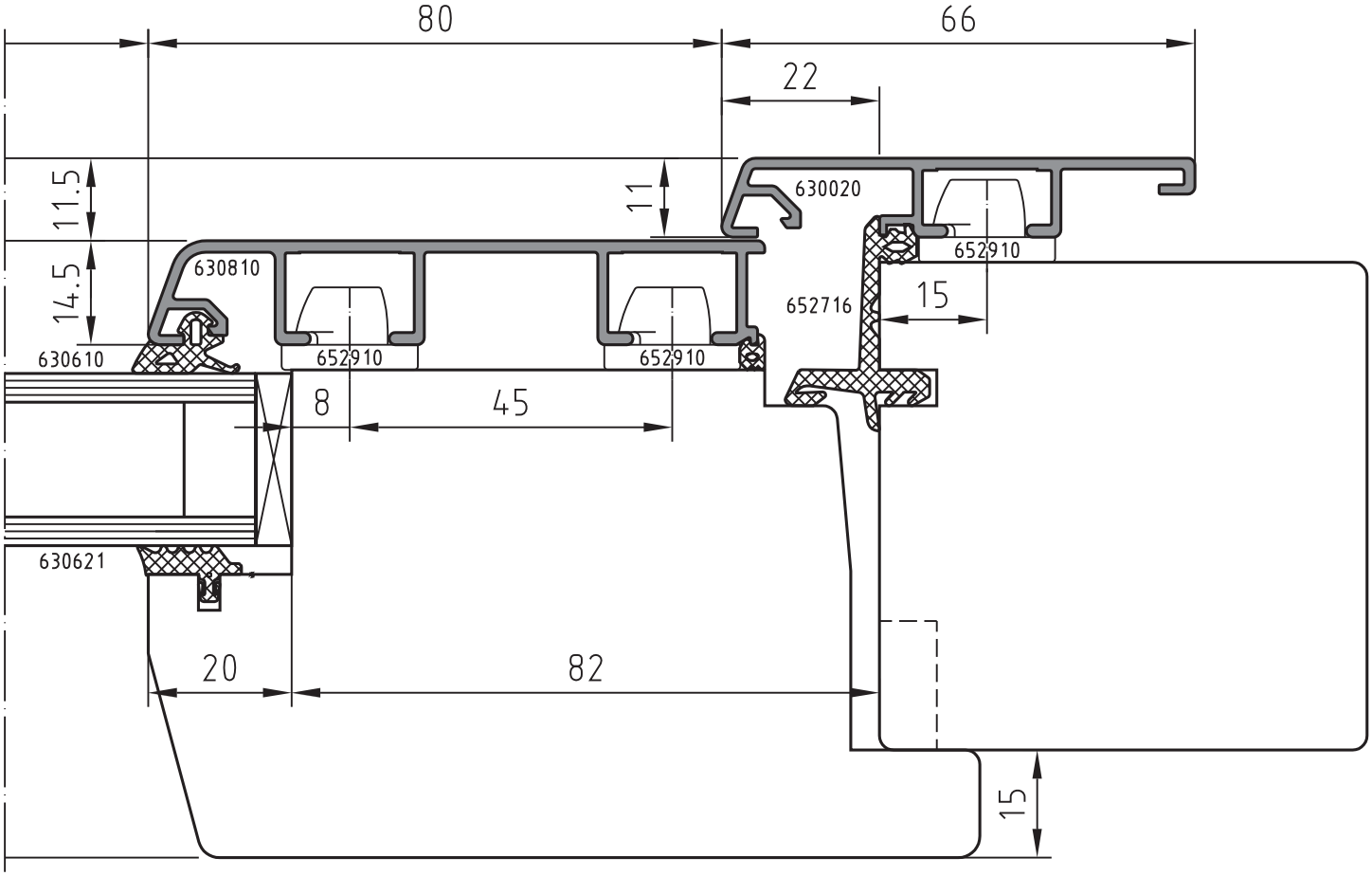

Ausgabe Januar 2011

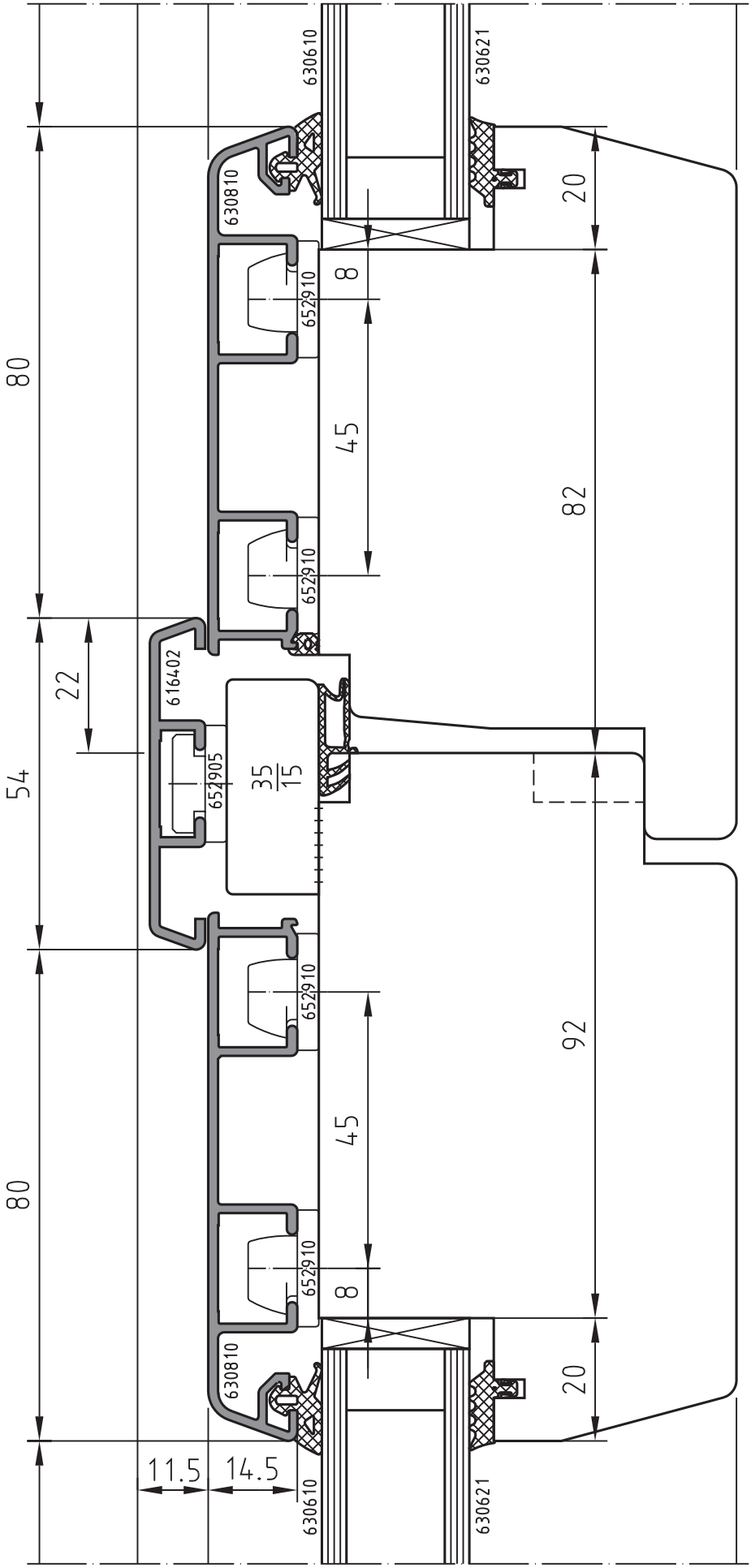
630610
630621
630810
652910
616402
652905
35
15
80
54
22
45
8
82
92
20
11.5
14.5

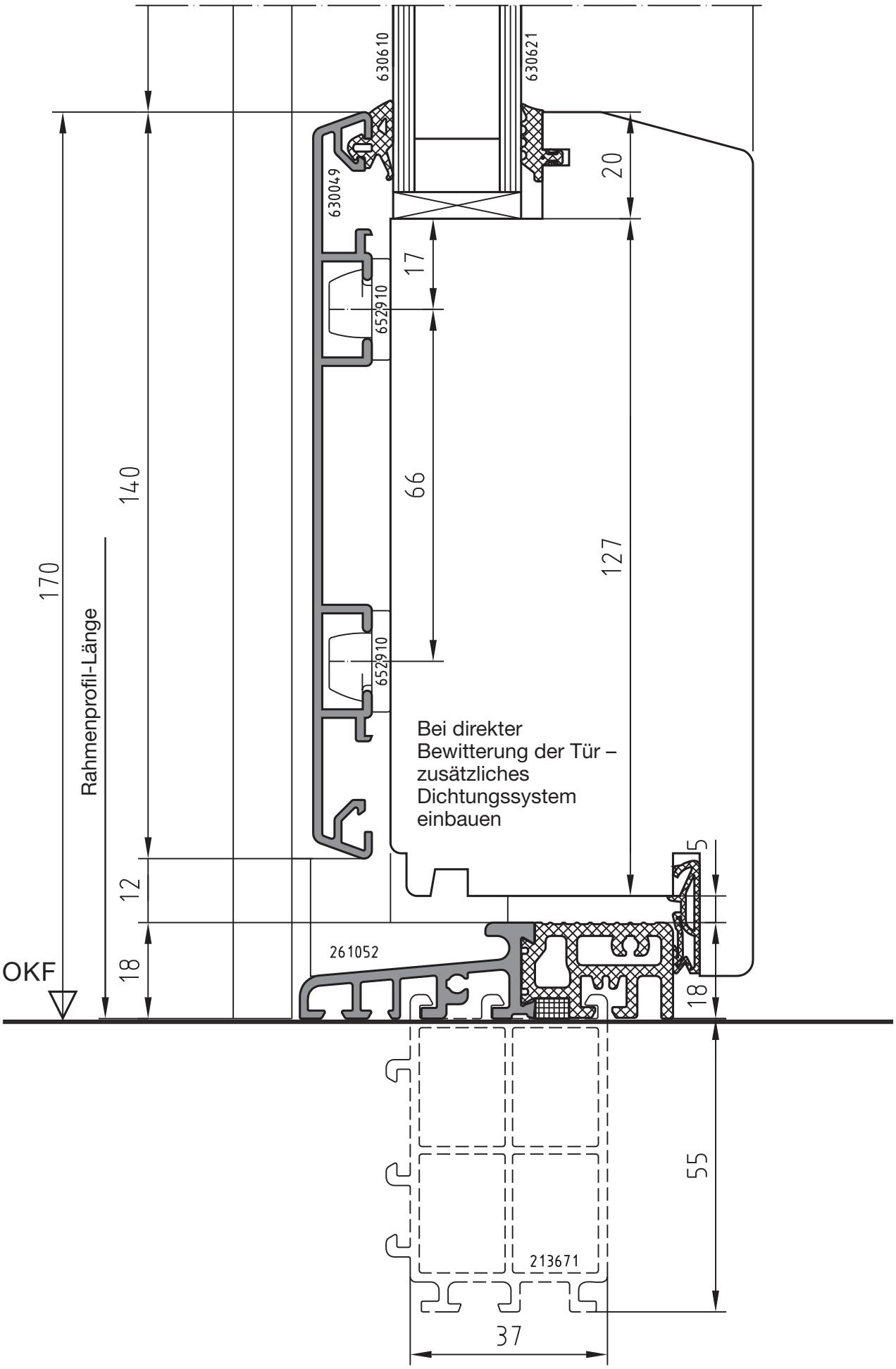
630610
630621
630049
652910
652910
261052
213671
20
17
66
127
140
170
Rahmenprofil-Länge
12
18
OKF
5
18
55
37
Bei direkter
Bewitterung der Tür –
zusätzliches
Dichtungssystem
einbauen

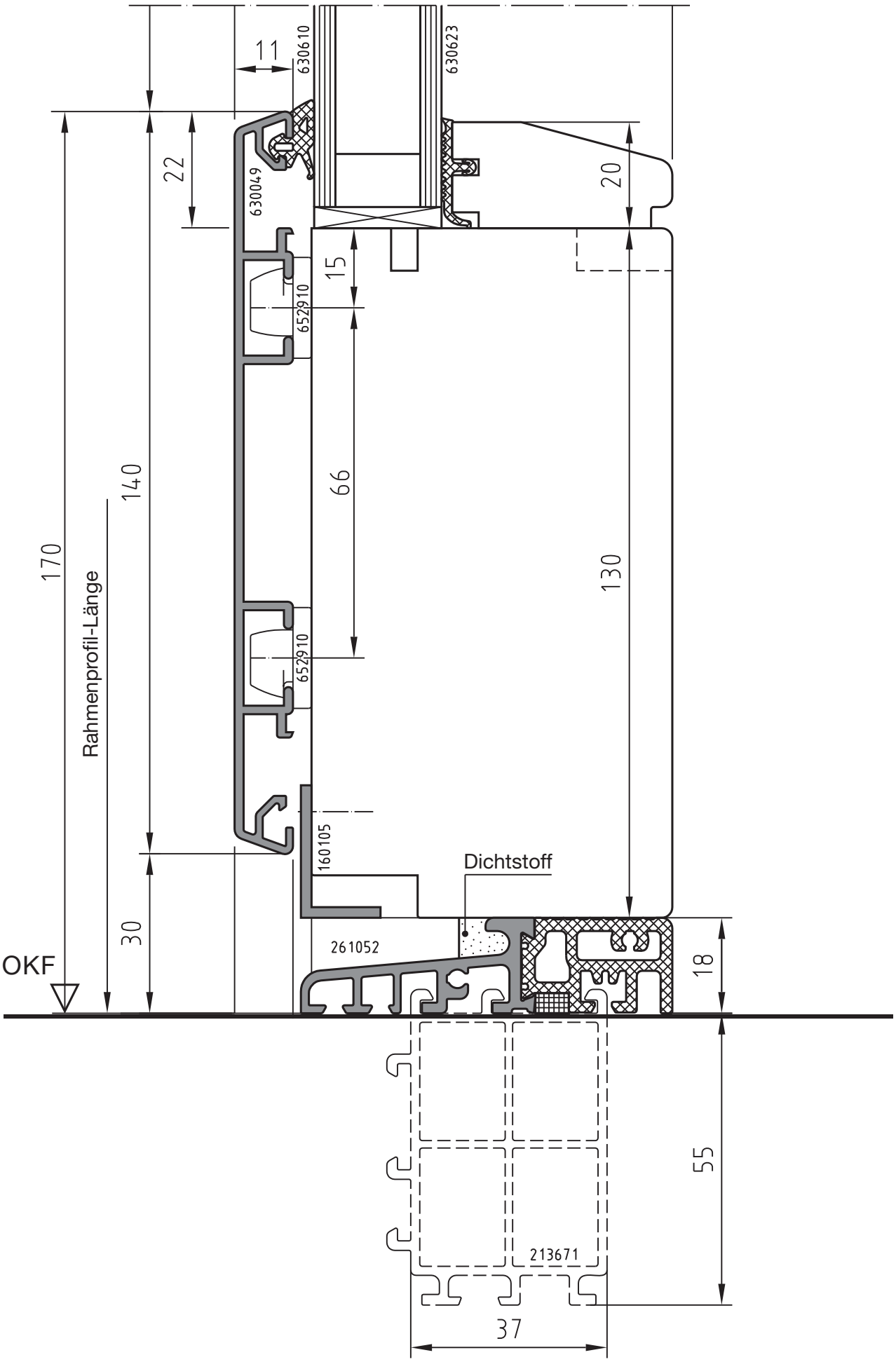
11
630610
630623
22
630049
20
15
652910
66
140
170
Rahmenprofil-Länge
130
652910
160105
Dichtstoff
30
261052
OKF
18
55
213671
37

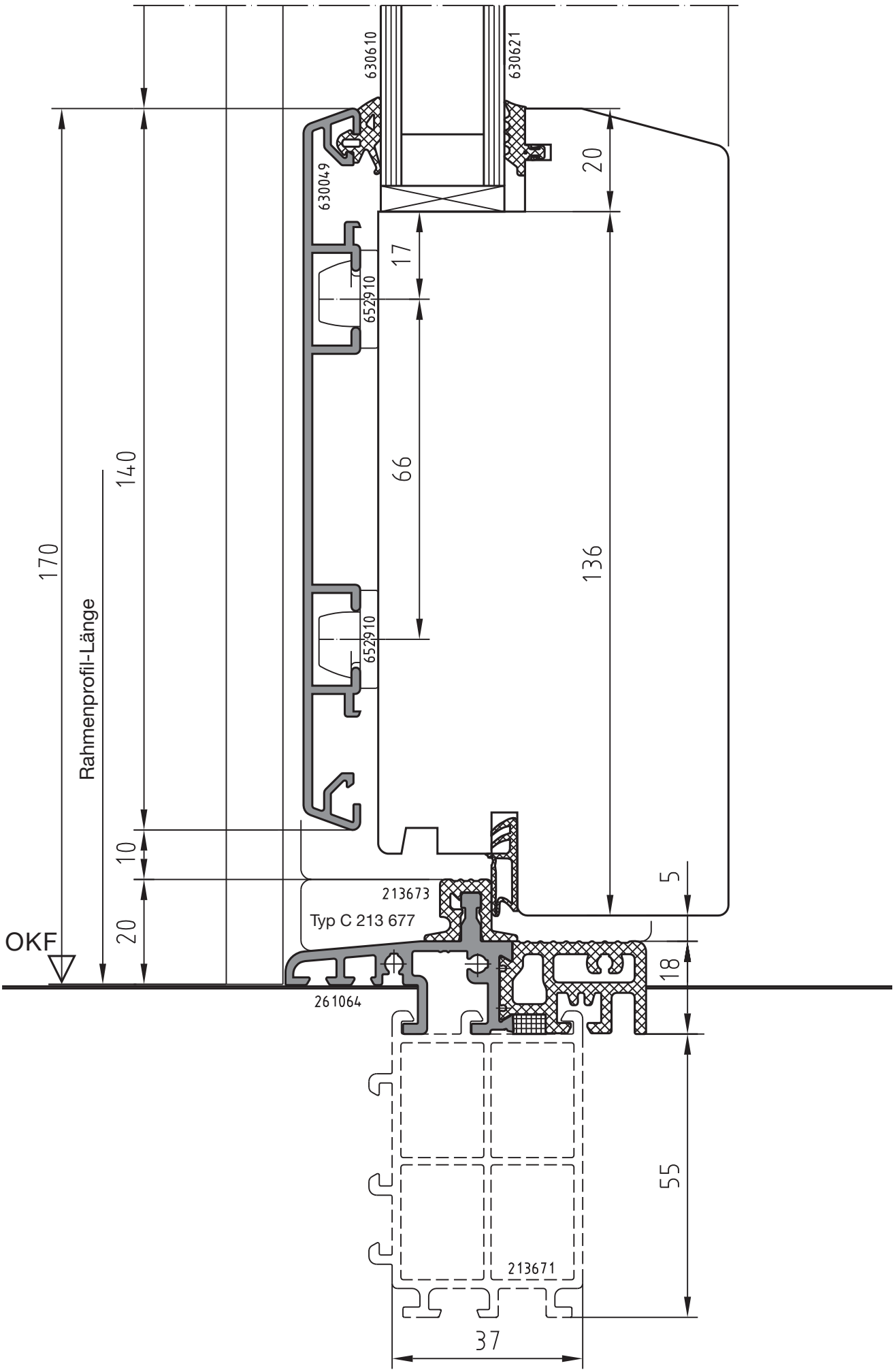
630610
630621
630049
652910
652910
20
17
66
136
140
170
Rahmenprofil-Länge
10
20
OKF
213673
Typ C 213 677
261064
5
18
55
213671
37

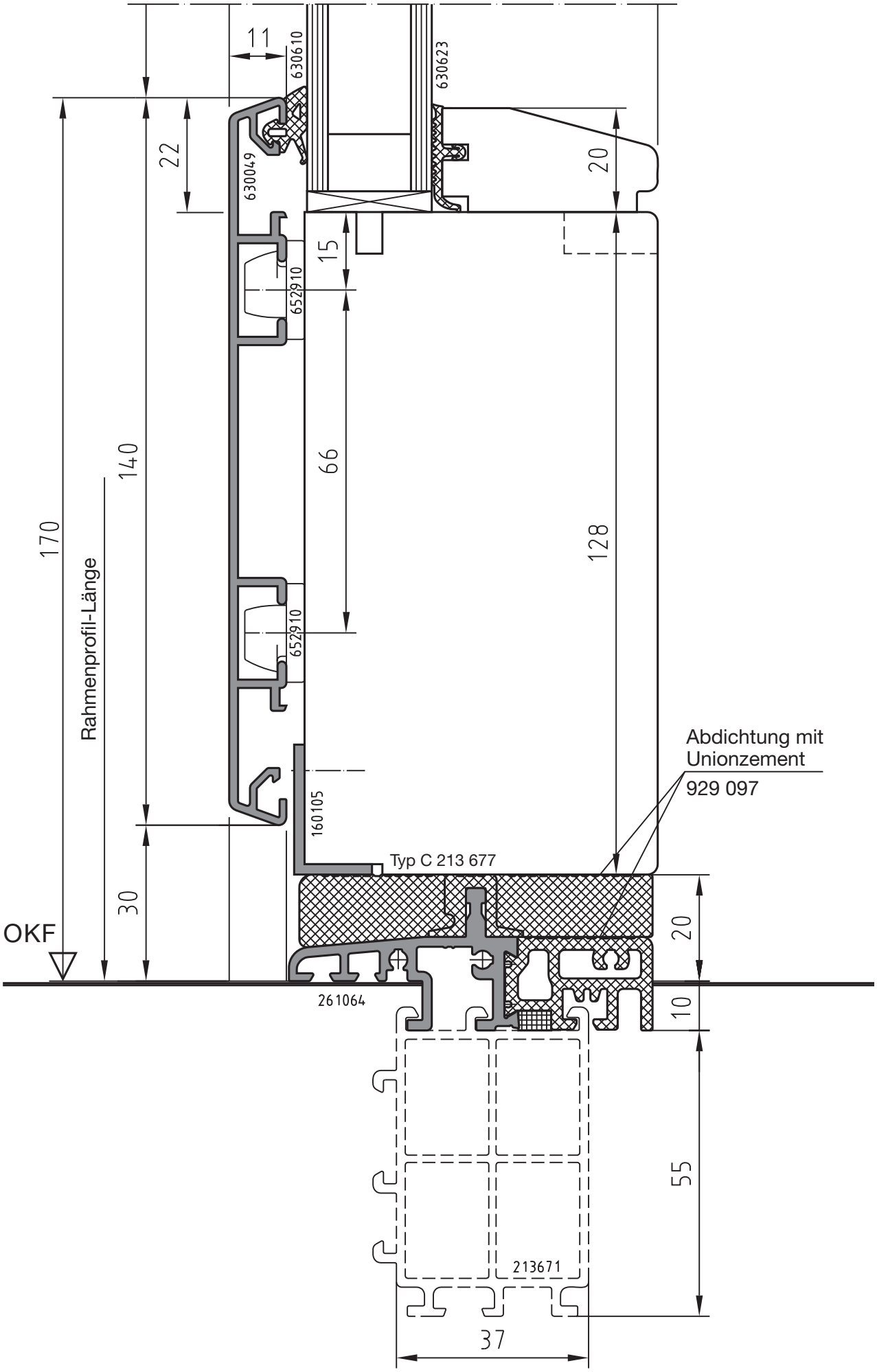
11
630610
630623
22
630049
20
15
652910
66
140
170
Rahmenprofil-Länge
128
652910
Abdichtung mit
Unionzement
929 097
160105
Typ C 213 677
30
OKF
20
261064
10
55
213671
37
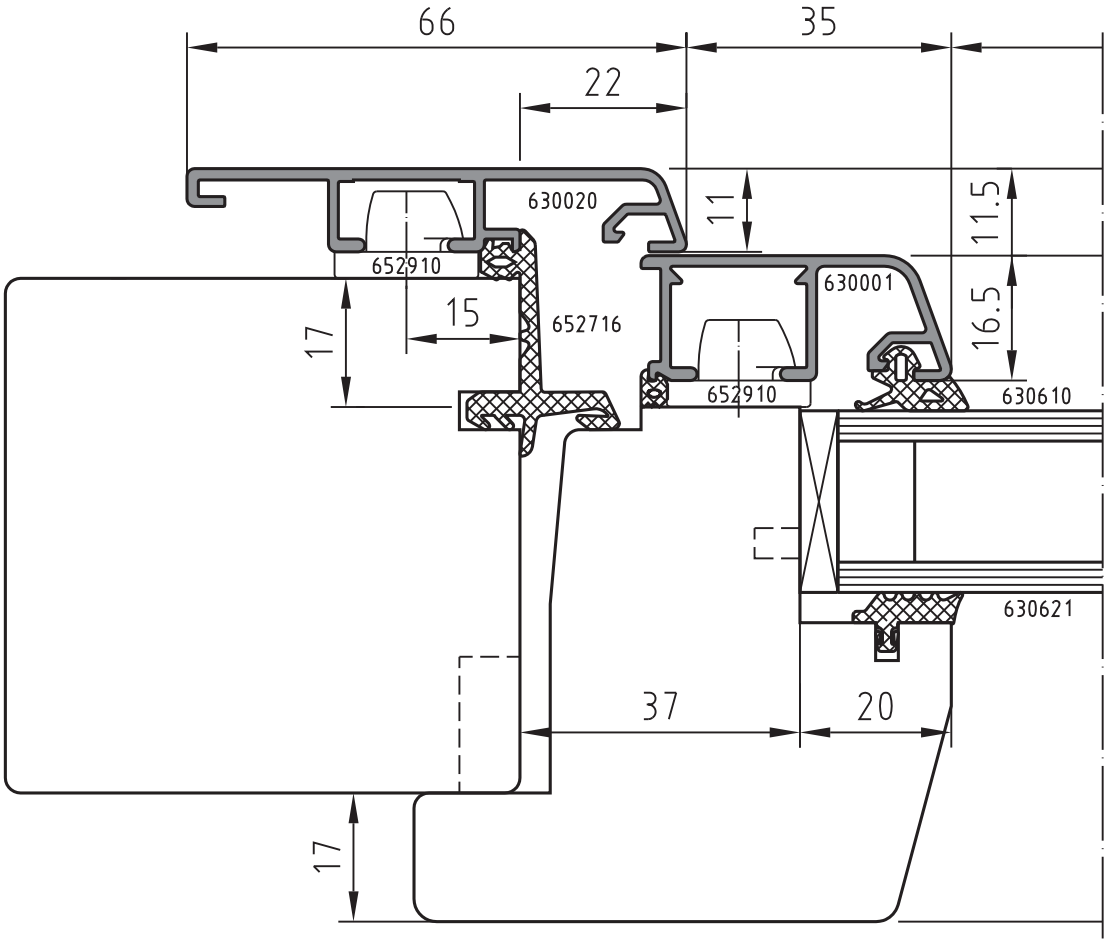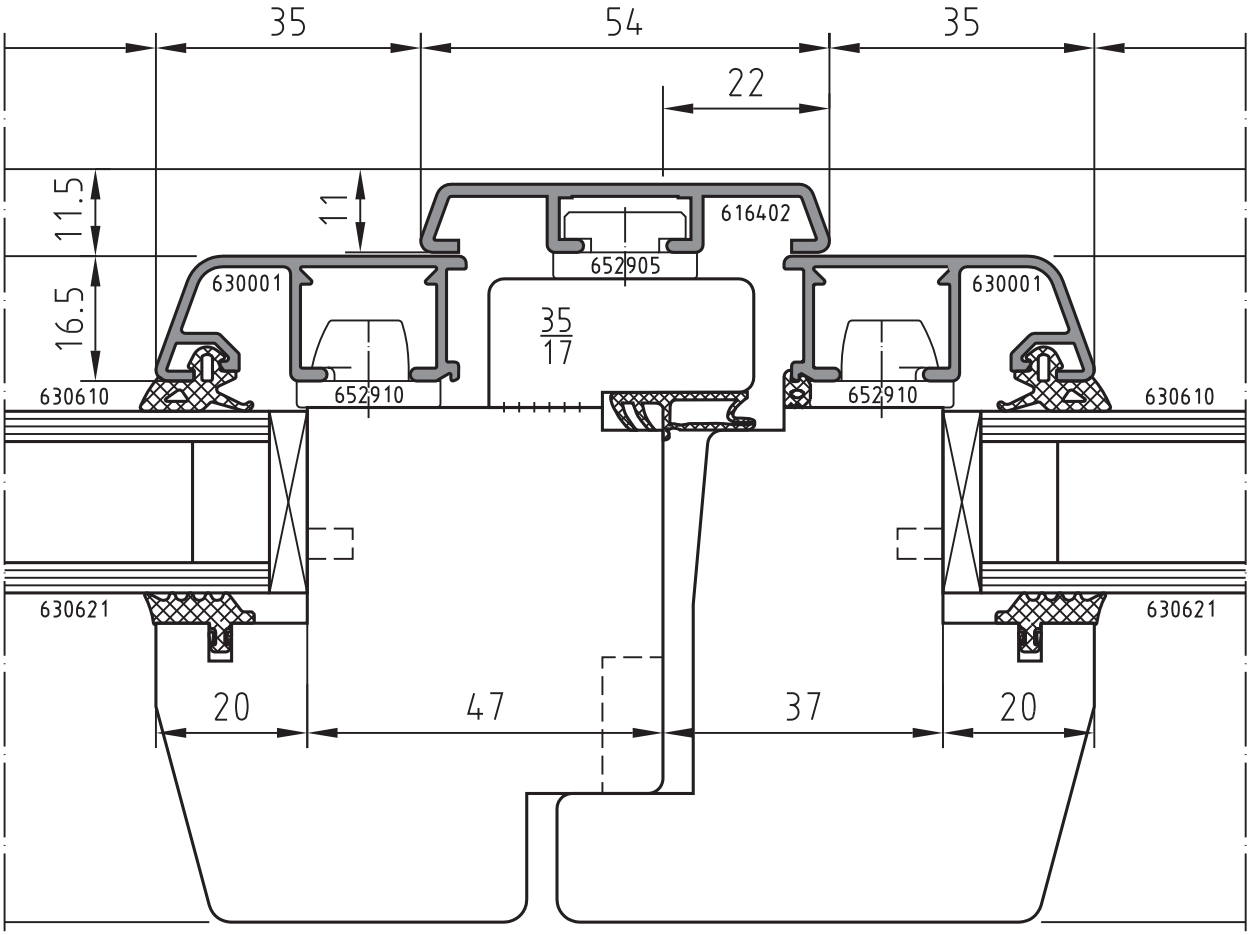
Flügelversatzmaß 17 mm