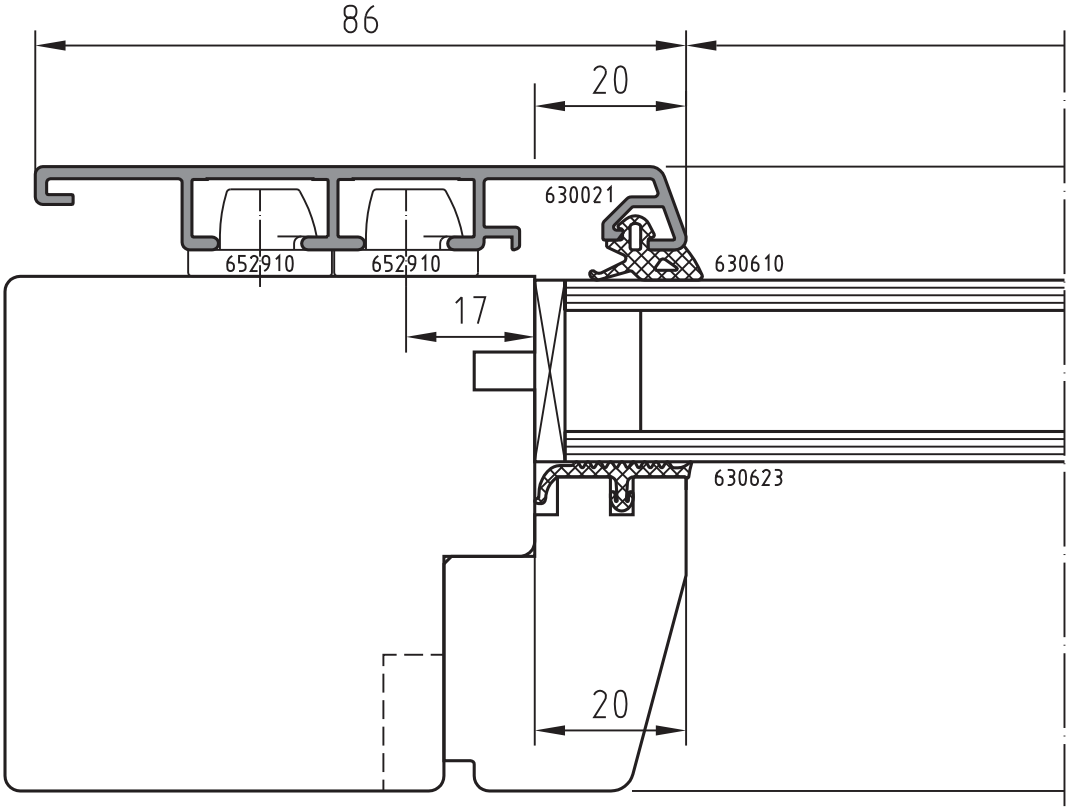
86
20
630021
652910
652910
630610
17
630623
20

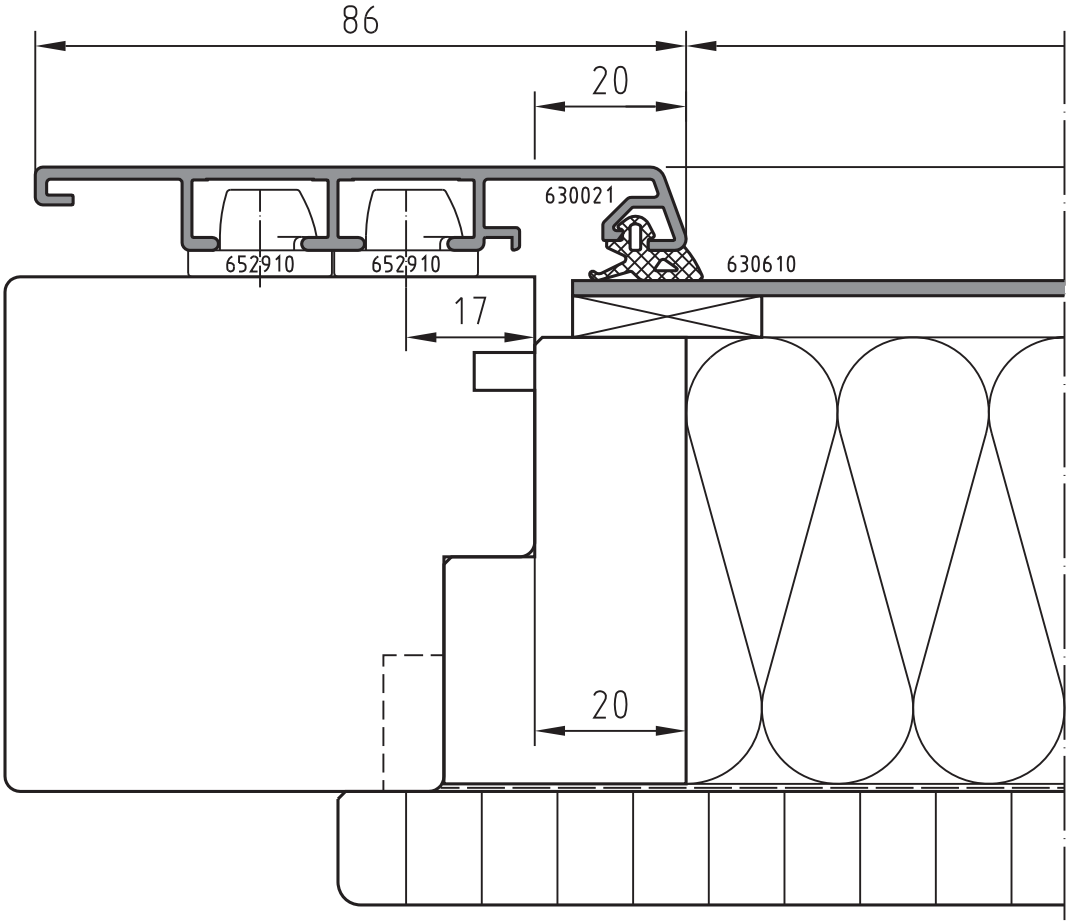
86
20
630021
652910
652910
630610
17
20

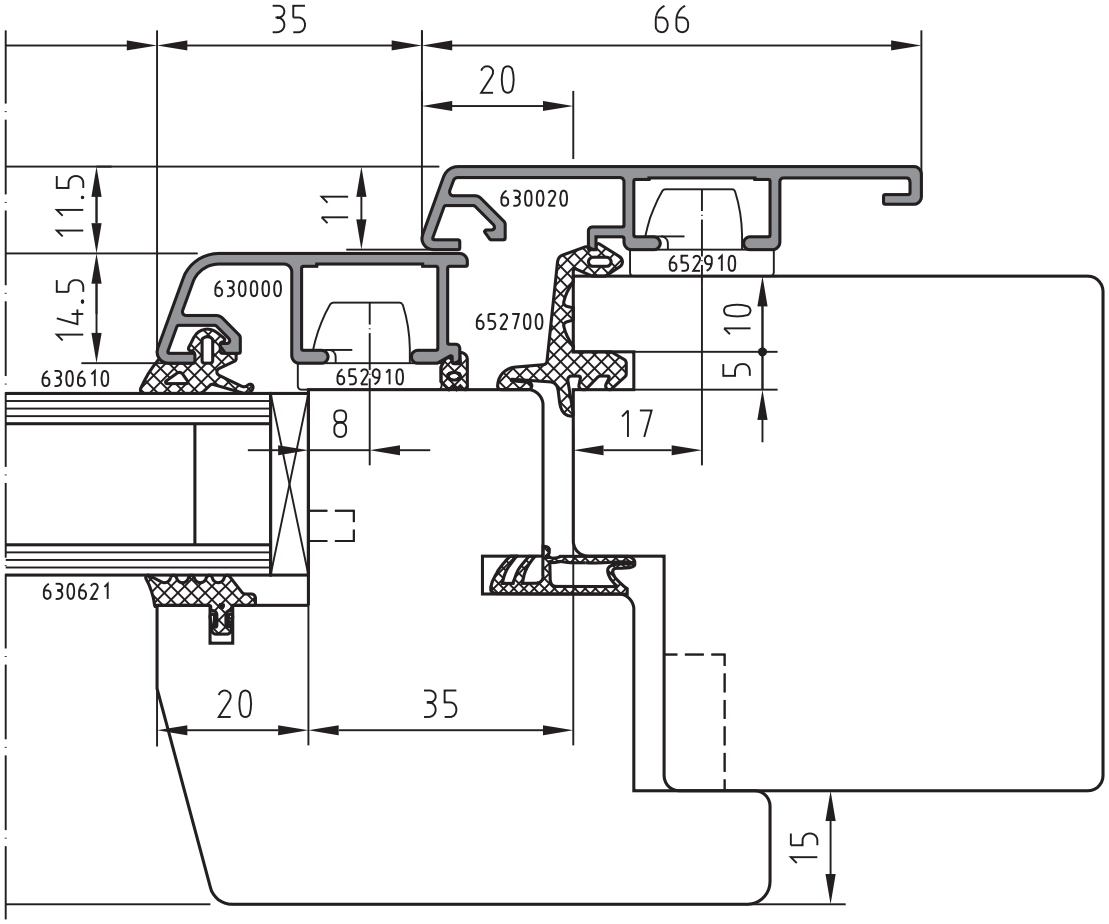
35
66
20
11.5
11
14.5
630020
652910
630000
652700
10
5
630610
652910
8
17
630621
20
35
15

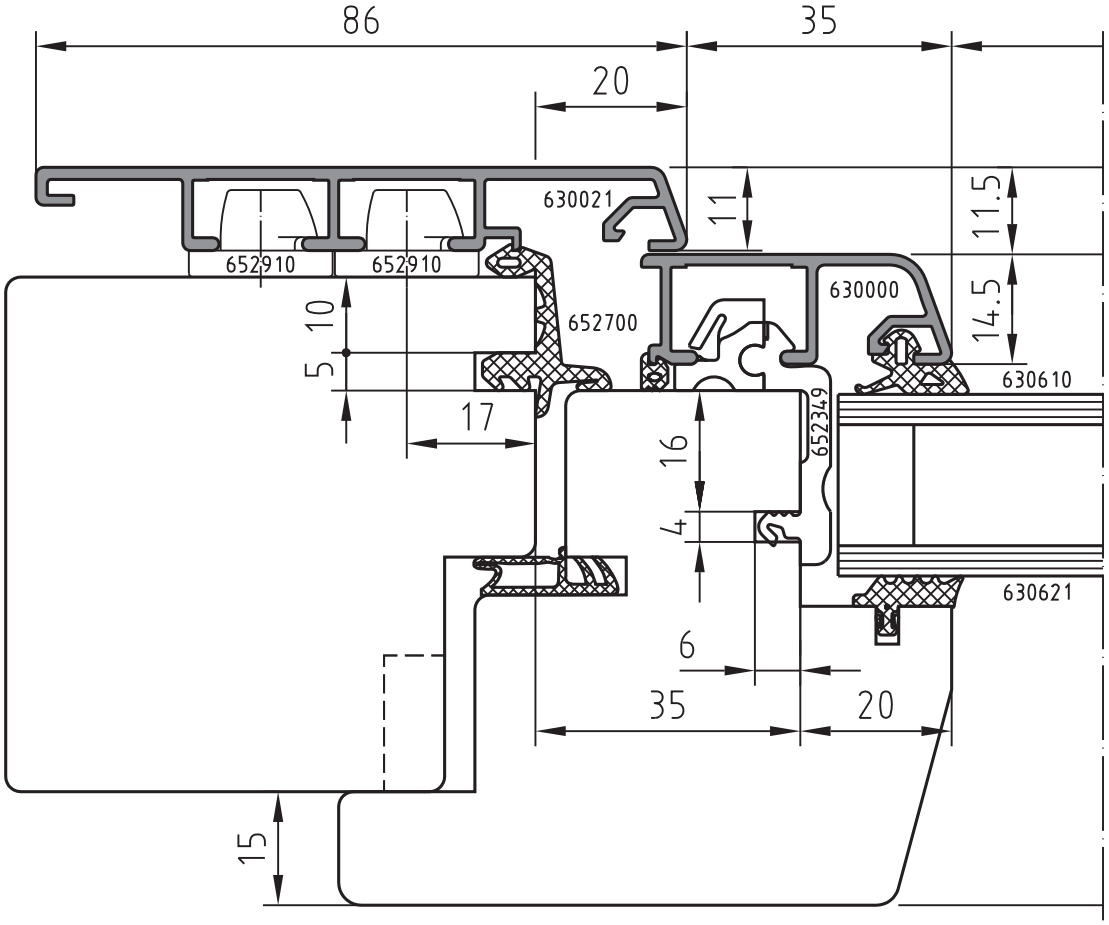
86
35
20
630021
11
11.5
652910
652910
630000
14.5
10
652700
5
630610
17
652349
16
4
630621
6
35
20
15

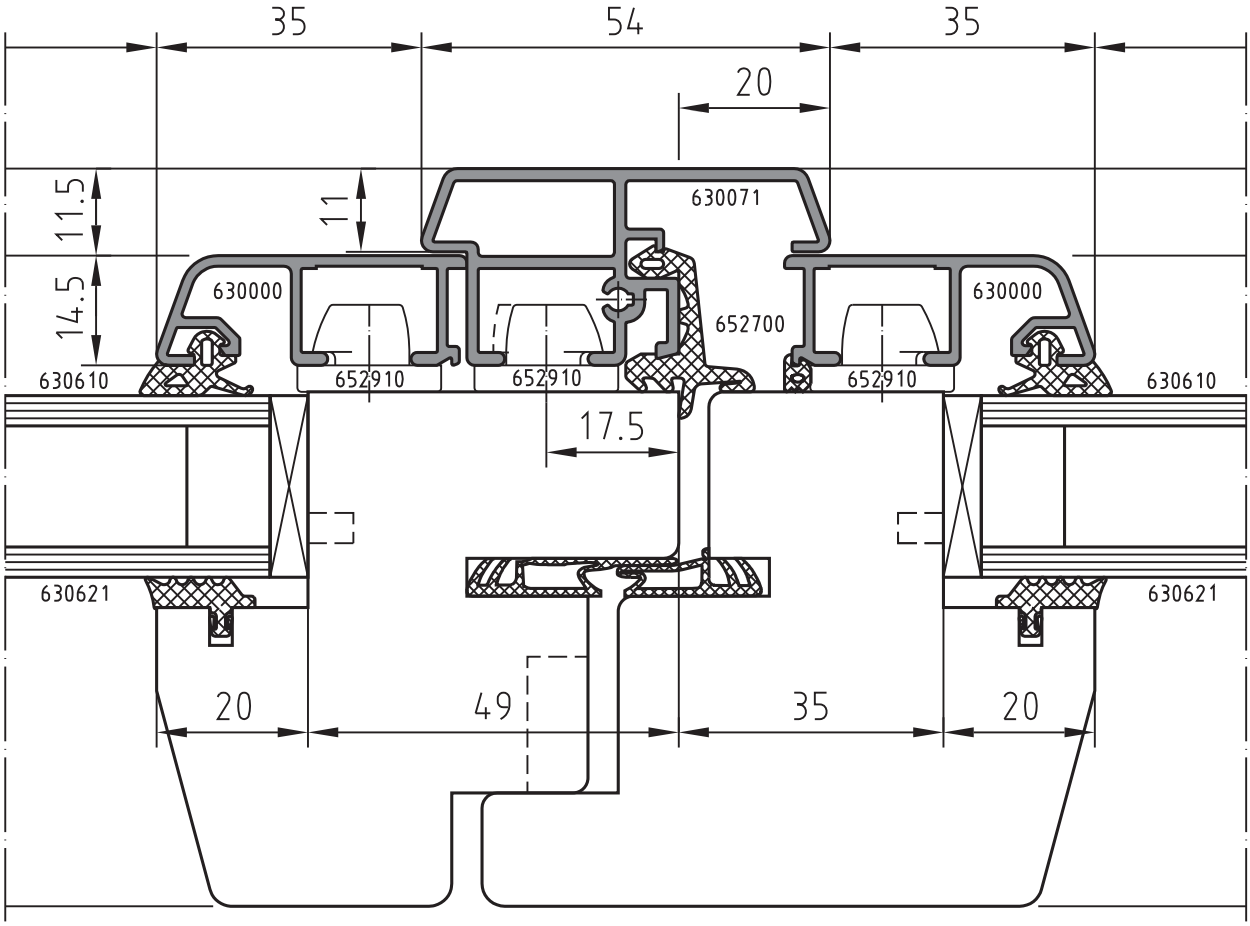
35
54
35
20
11.5
11
14.5
630071
630000
630000
652700
630610
652910
652910
652910
630610
17.5
630621
630621
20
49
35
20

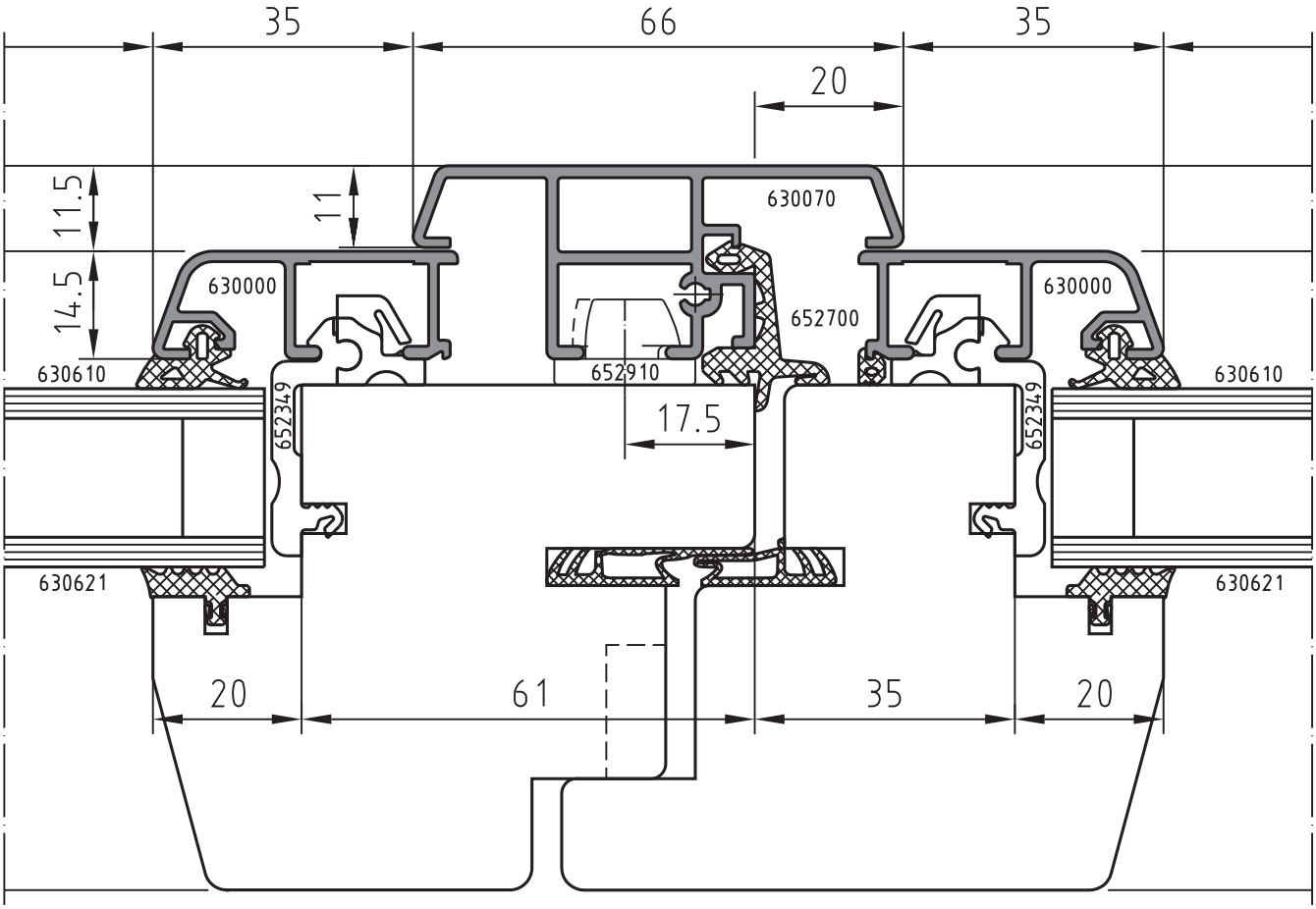
35
66
35
20
11.5
11
14.5
630070
630000
630000
652700
630610
652910
630610
652349
652349
17.5
630621
630621
20
61
35
20

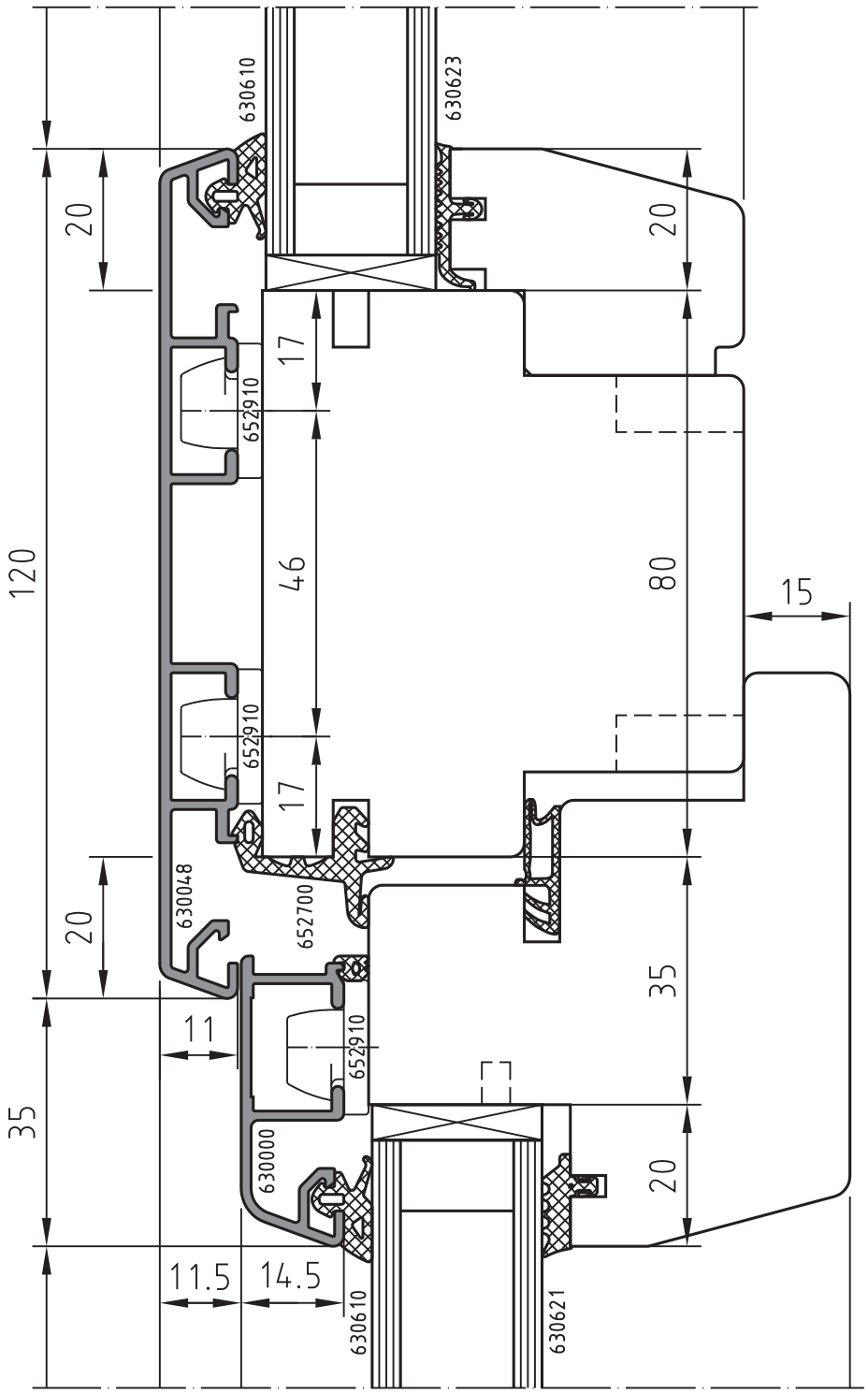
630610
630623
20
20
17
652910
120
46
80
15
652910
17
630048
652700
20
35
11
652910
35
630000
20
11.5
14.5
630610
630621

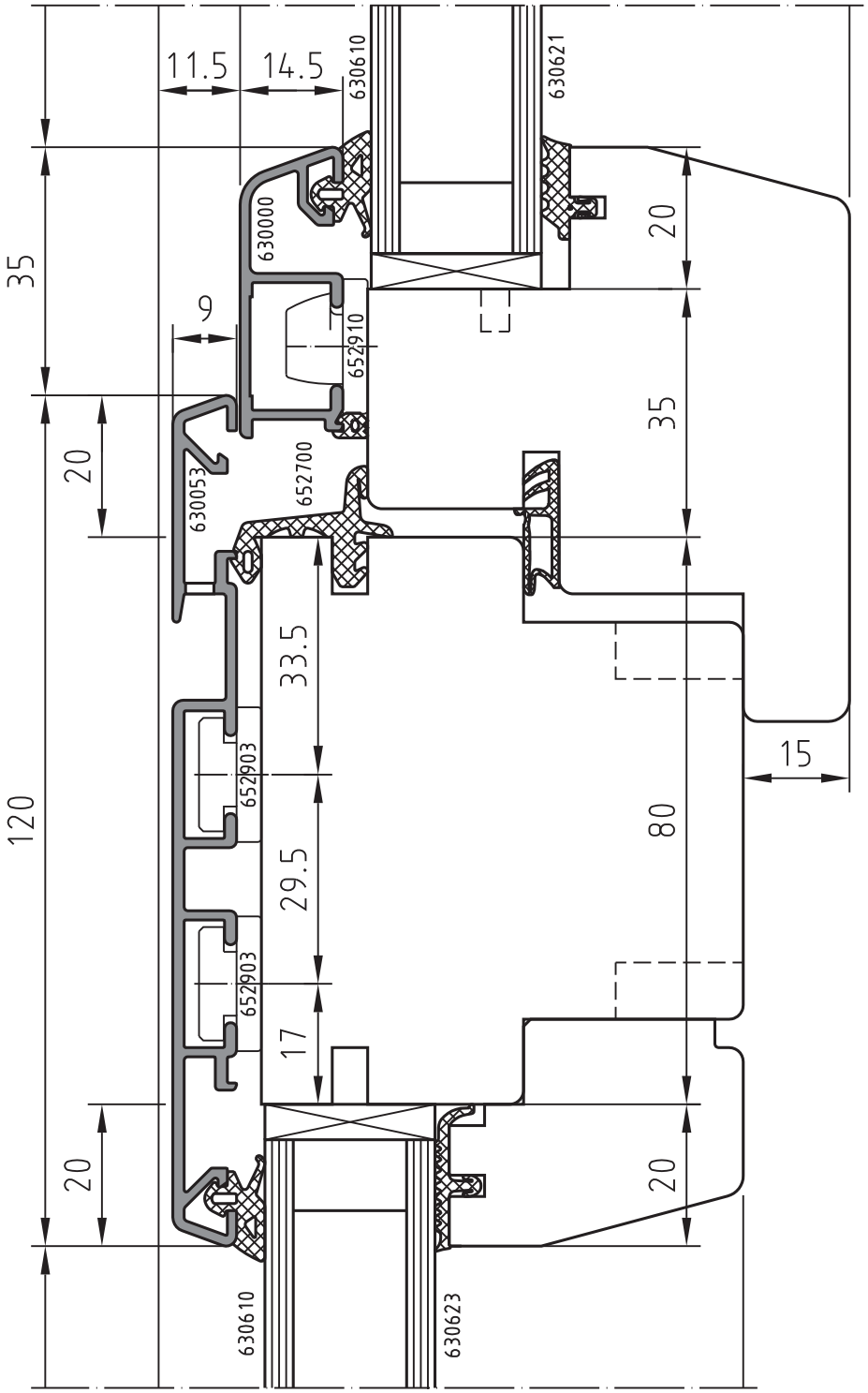
11.5
14.5
630610
630621
630000
652910
652700
630053
652903
652903
630610
630623
35
20
120
20
9
33.5
29.5
17
20
35
80
20
15

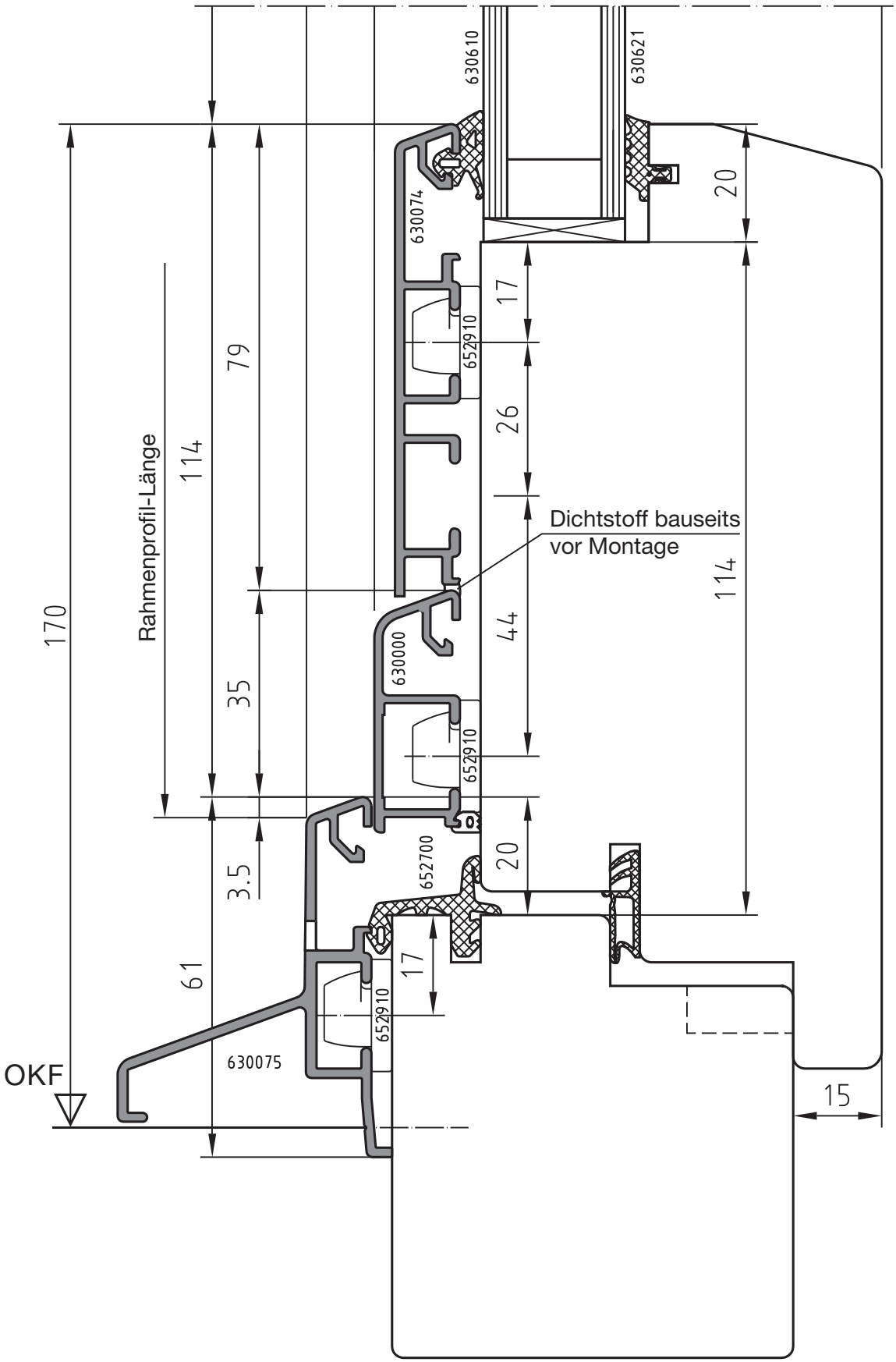
630610
630621
630074
652910
630000
652700
630075
170
Rahmenprofil-Länge
114
79
35
3.5
61
17
26
44
20
114
20
17
15
Dichtstoff bauseits
vor Montage
OKF

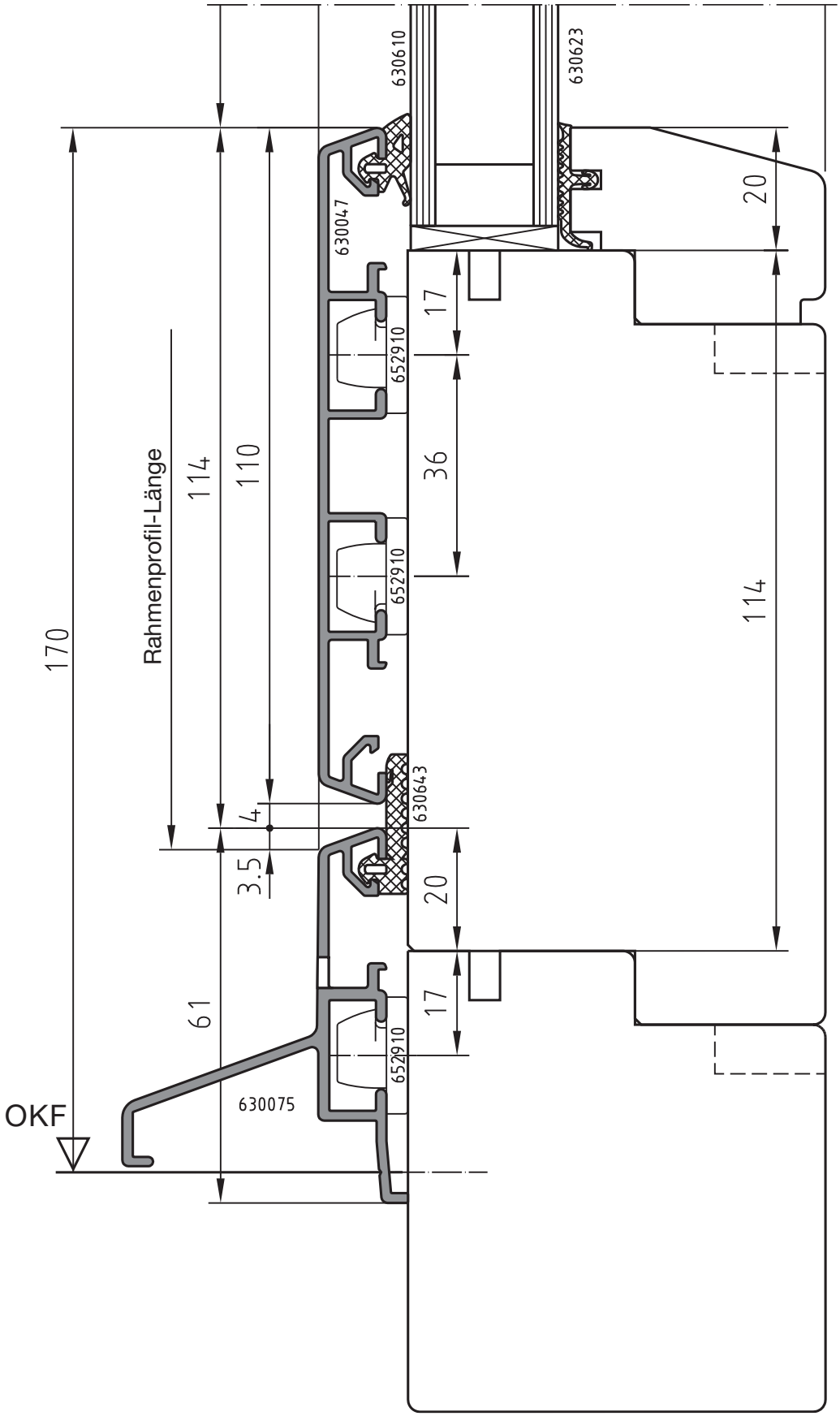
630610
630623
630047
652910
652910
630643
630075
652910
170
Rahmenprofil-Länge
114
110
4
3.5
61
OKF
17
36
20
17
20
114

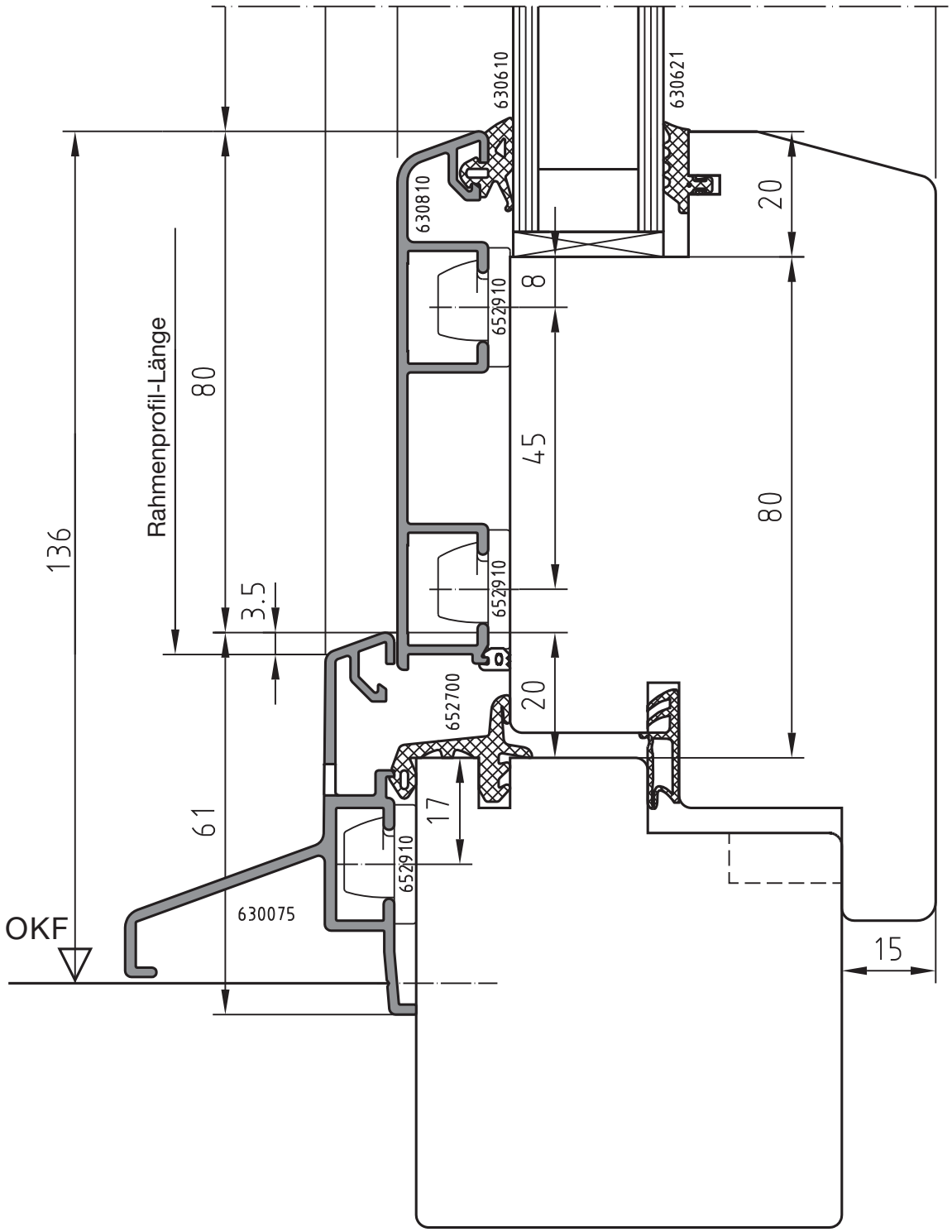
630610
630621
630810
652910
652910
652910
652700
630075
136
80
Rahmenprofil-Länge
3.5
61
OKF
8
45
20
17
20
80
15

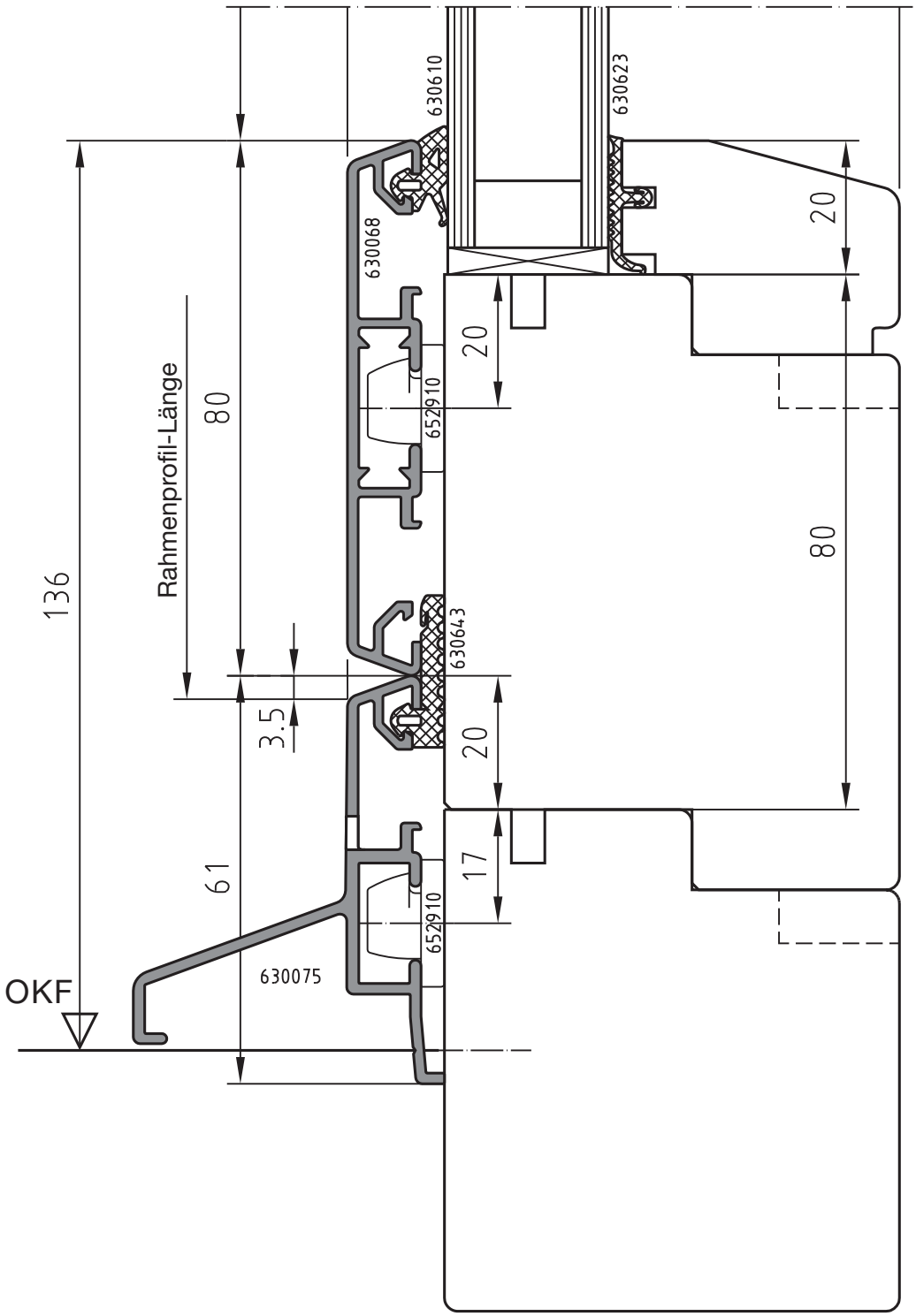
630610
630623
630068
20
20
652910
Rahmenprofil-Länge
80
136
80
630643
3.5
20
17
61
652910
630075
OKF

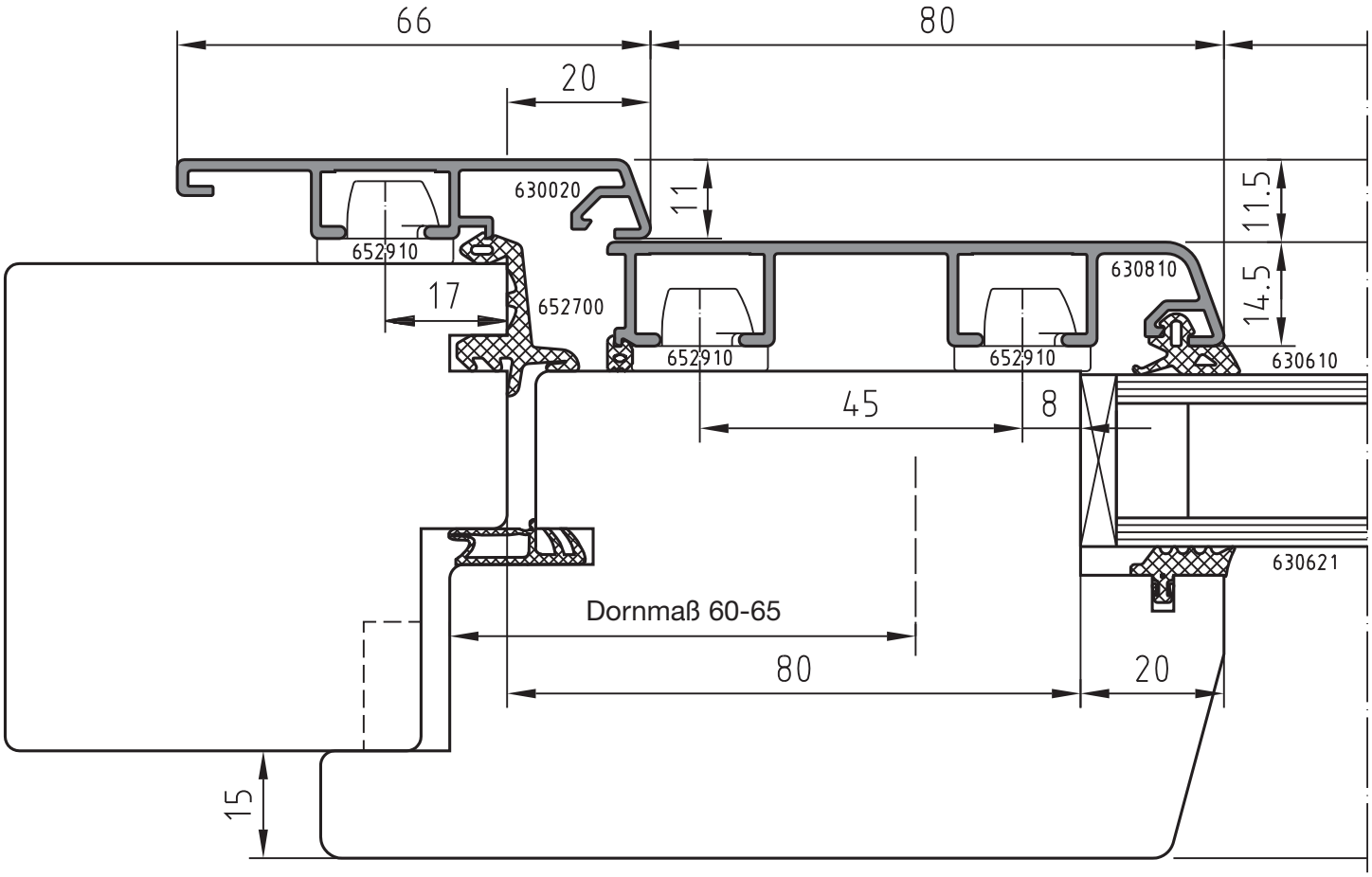

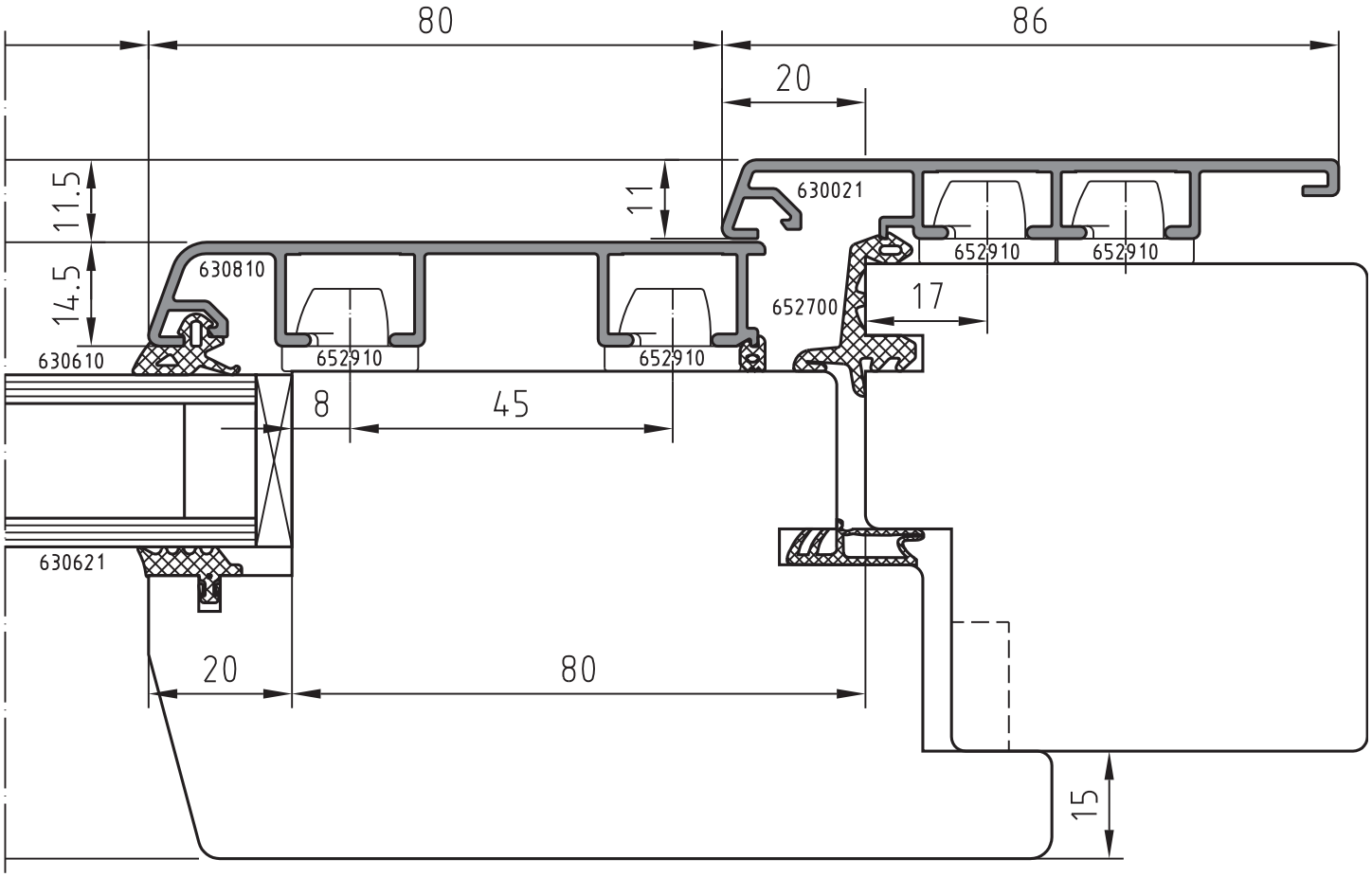

Ausgabe Januar 2014

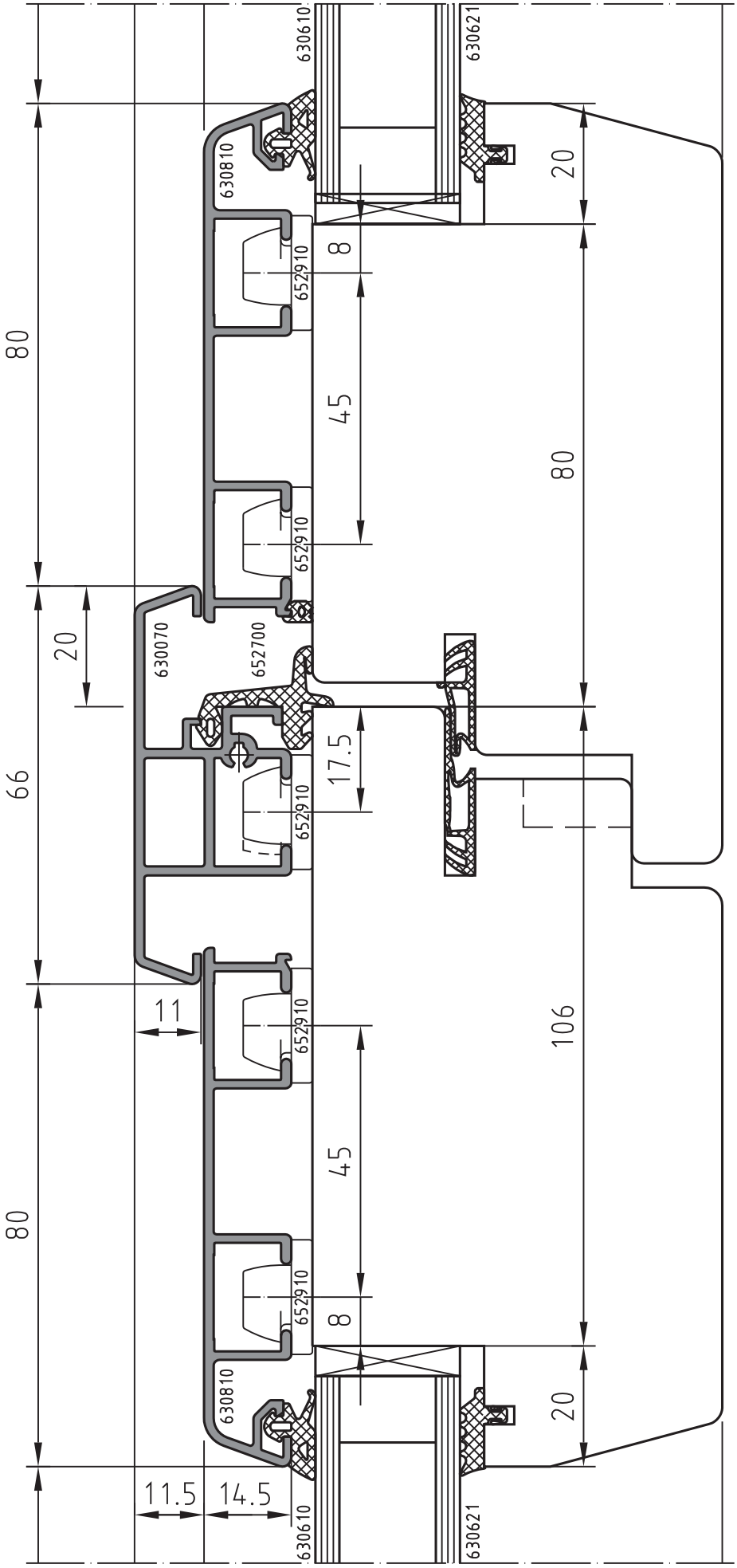
630610
630621
630810
652910
652910
630070
652700
652910
652910
652910
630810
630610
630621
80
20
66
80
11
11.5
14.5
20
8
45
17.5
45
8
80
106
20

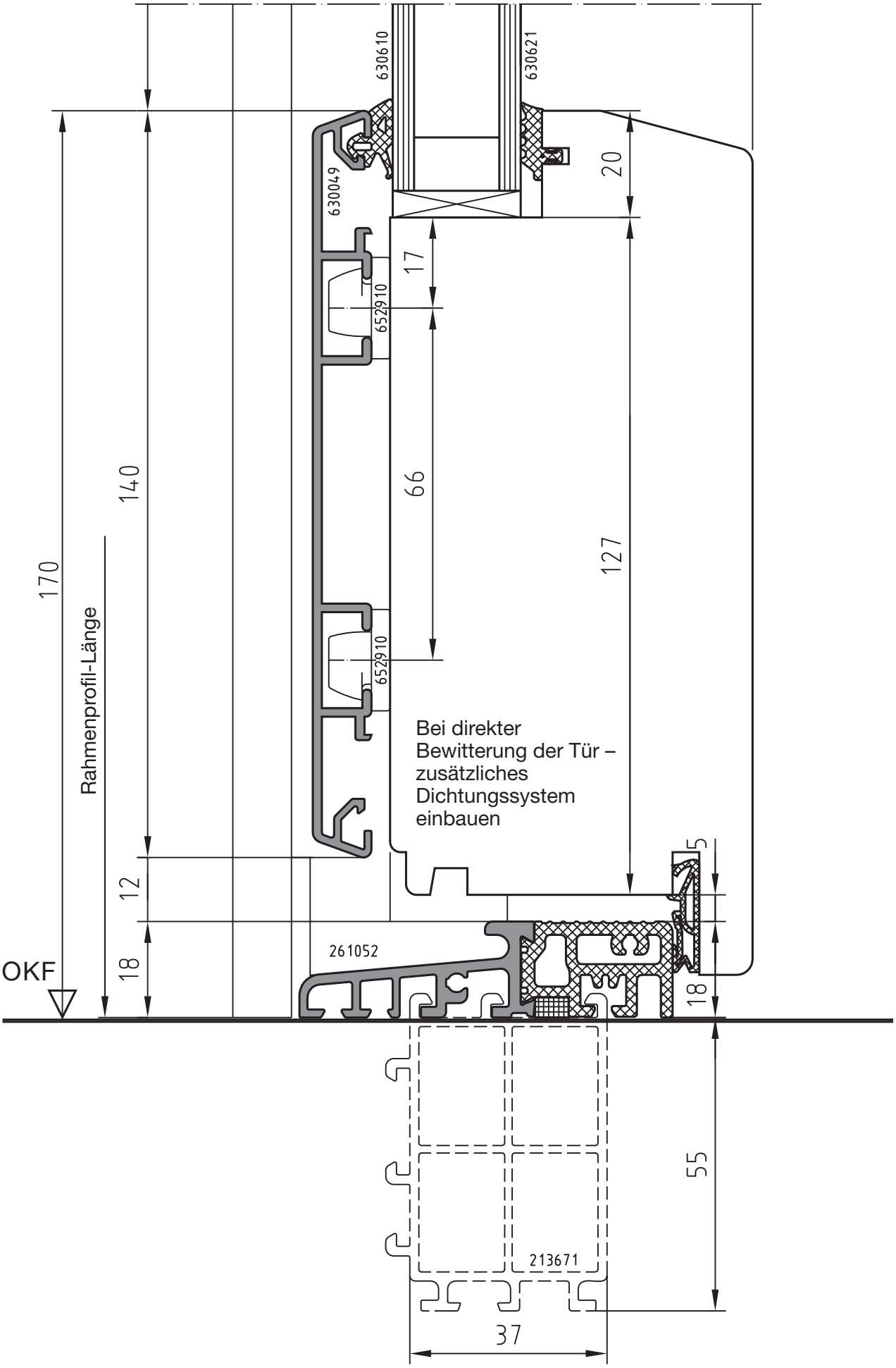
630610
630621
630049
652910
652910
261052
213671
20
17
66
127
140
170
Rahmenprofil-Länge
12
18
OKF
5
18
55
37
Bei direkter
Bewitterung der Tür –
zusätzliches
Dichtungssystem
einbauen

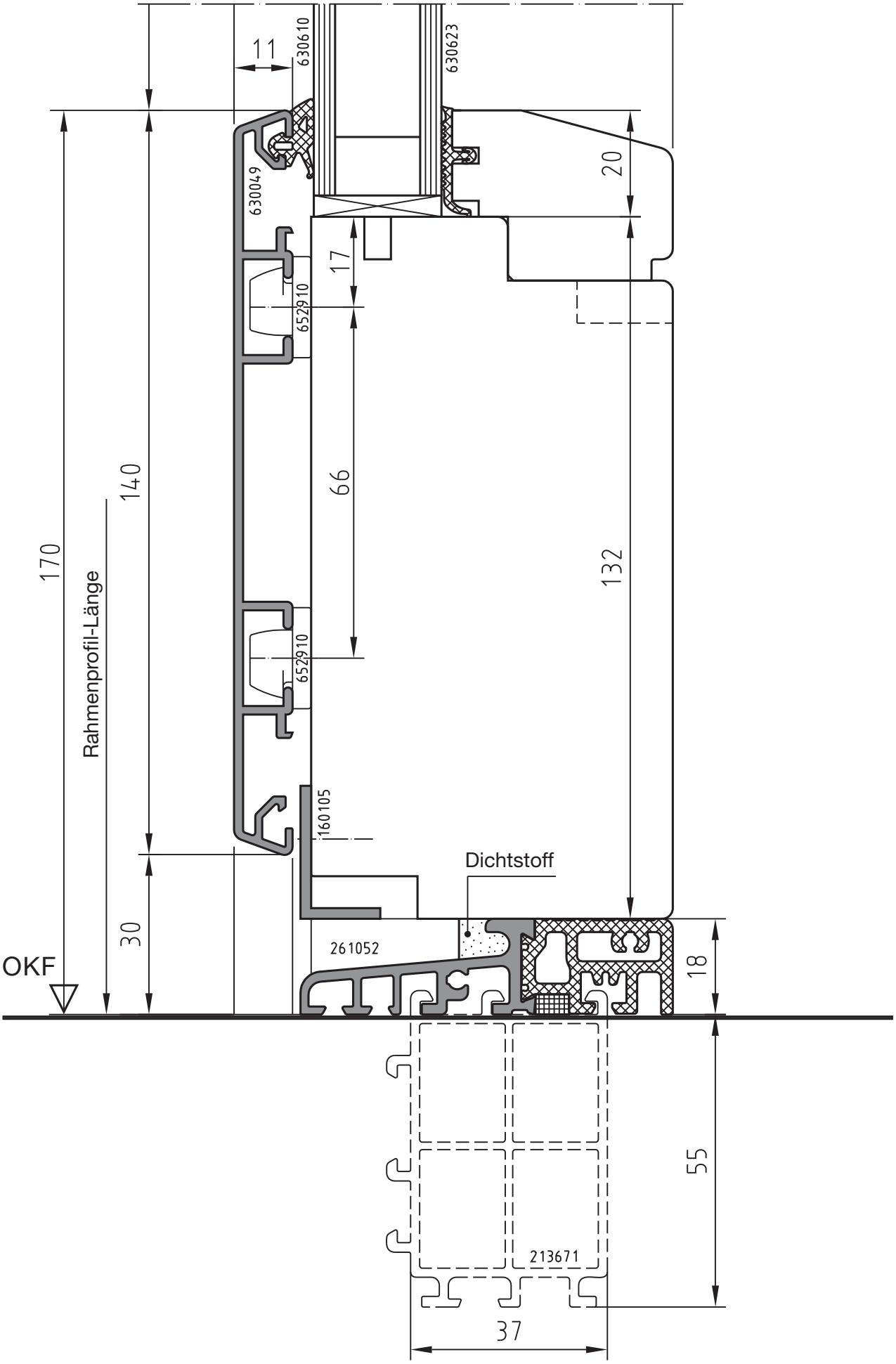
11
630610
630623
630049
20
17
652910
66
140
170
Rahmenprofil-Länge
132
652910
160105
Dichtstoff
30
261052
OKF
18
55
213671
37

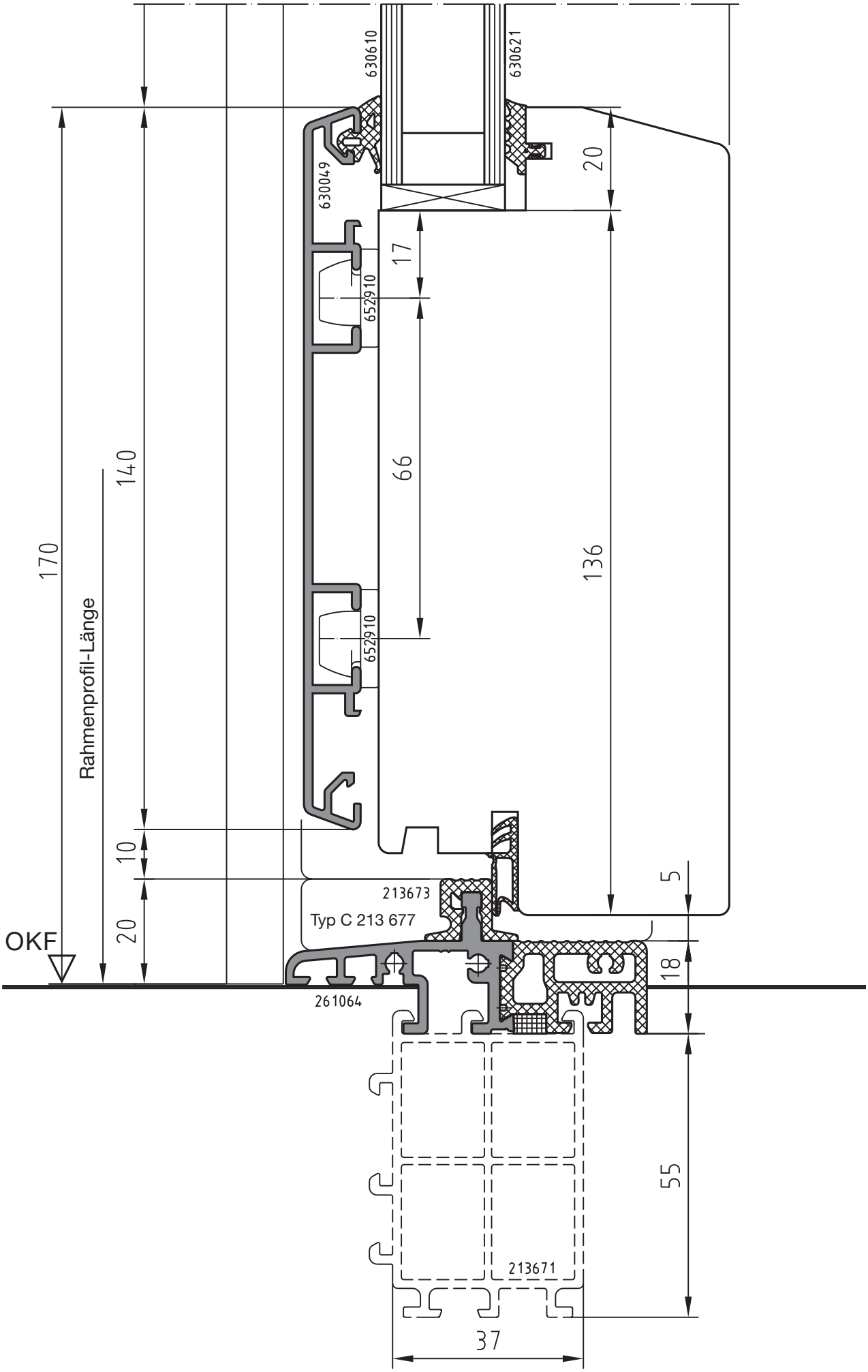
630610
630621
630049
652910
652910
20
17
66
136
140
170
Rahmenprofil-Länge
10
20
OKF
213673
Typ C 213 677
261064
5
18
55
213671
37

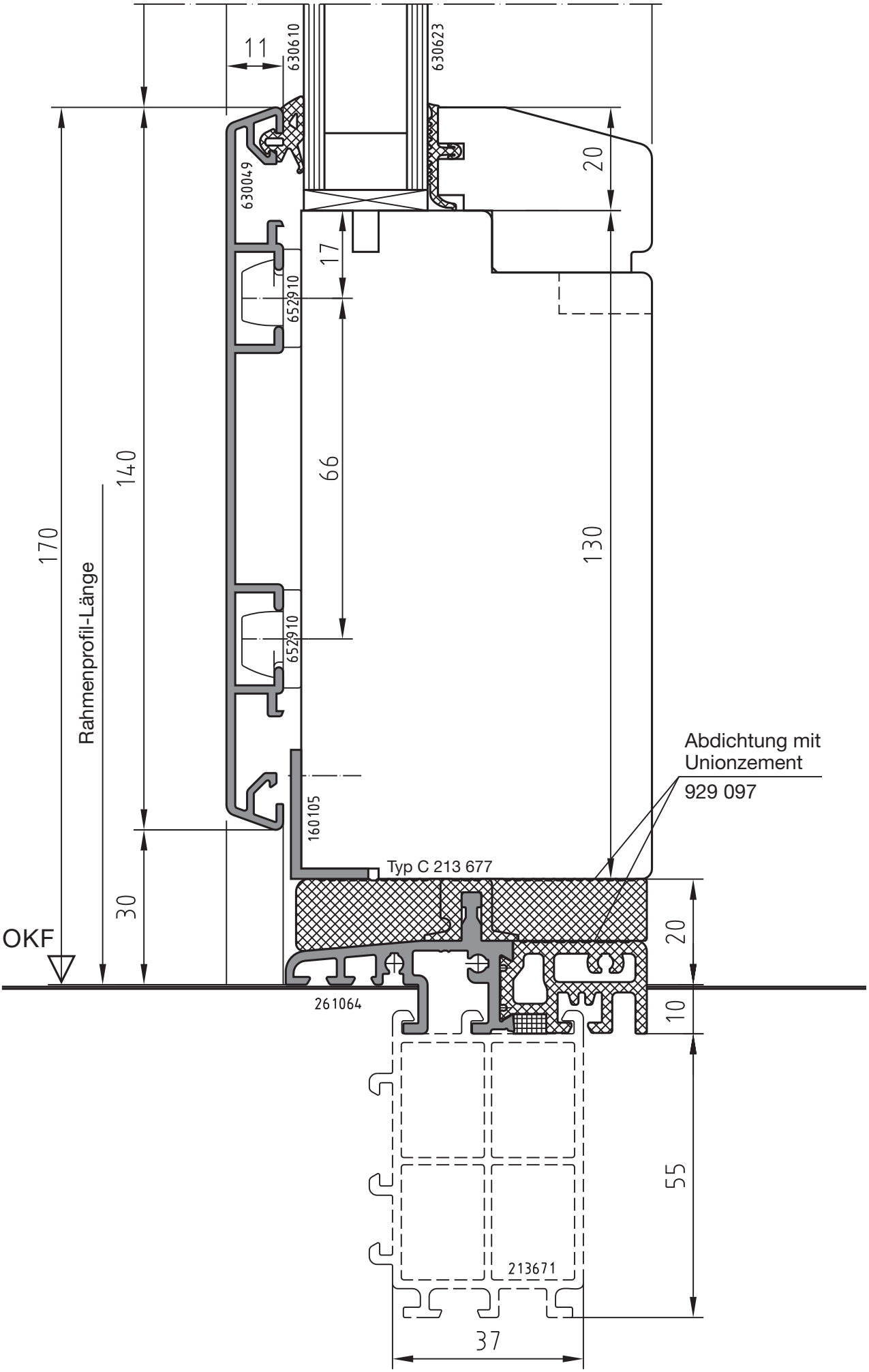
11
630610
630623
630049
20
17
652910
66
140
170
130
Rahmenprofil-Länge
652910
160105
Abdichtung mit
Unionzement
929 097
Typ C 213 677
30
OKF
20
261064
10
55
213671
37

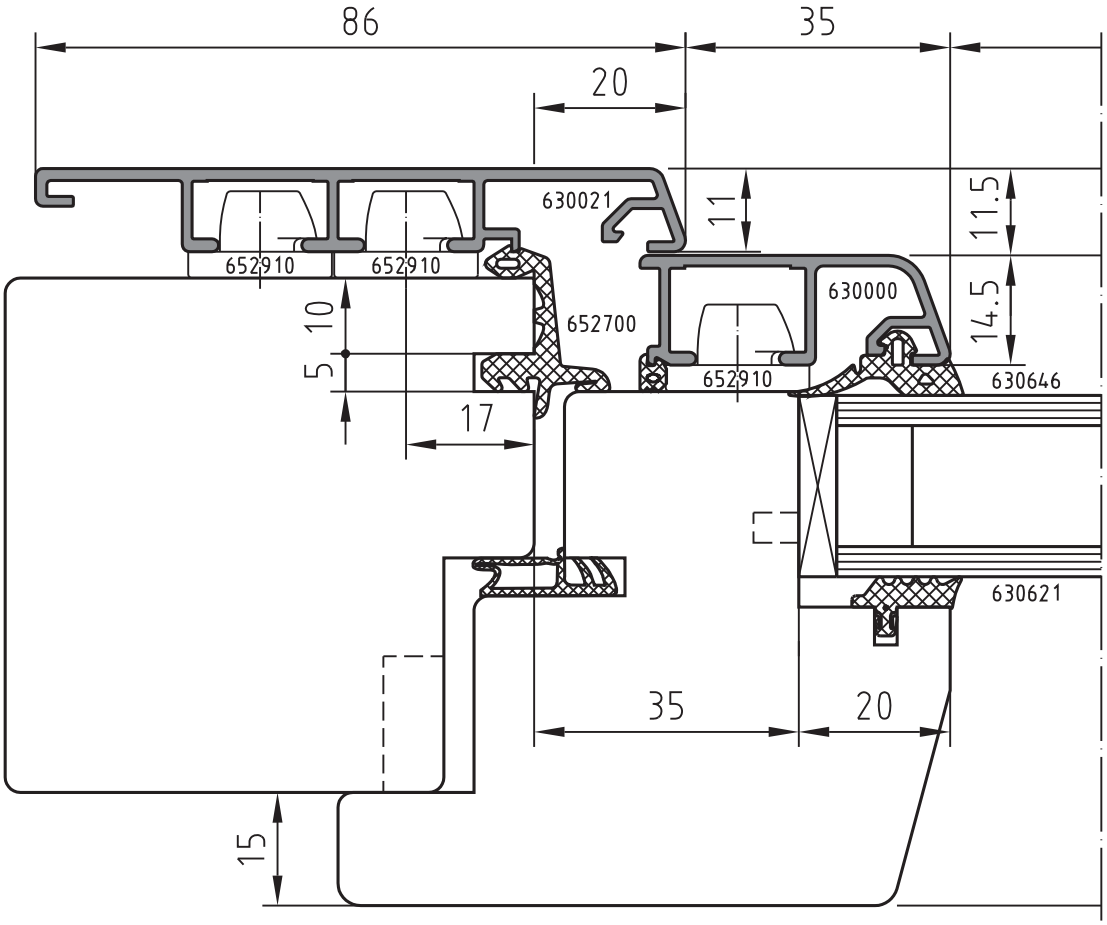
86
35
20
630021
11
11.5
652910
652910
630000
14.5
10
652700
5
652910
630646
17
630621
35
20
15

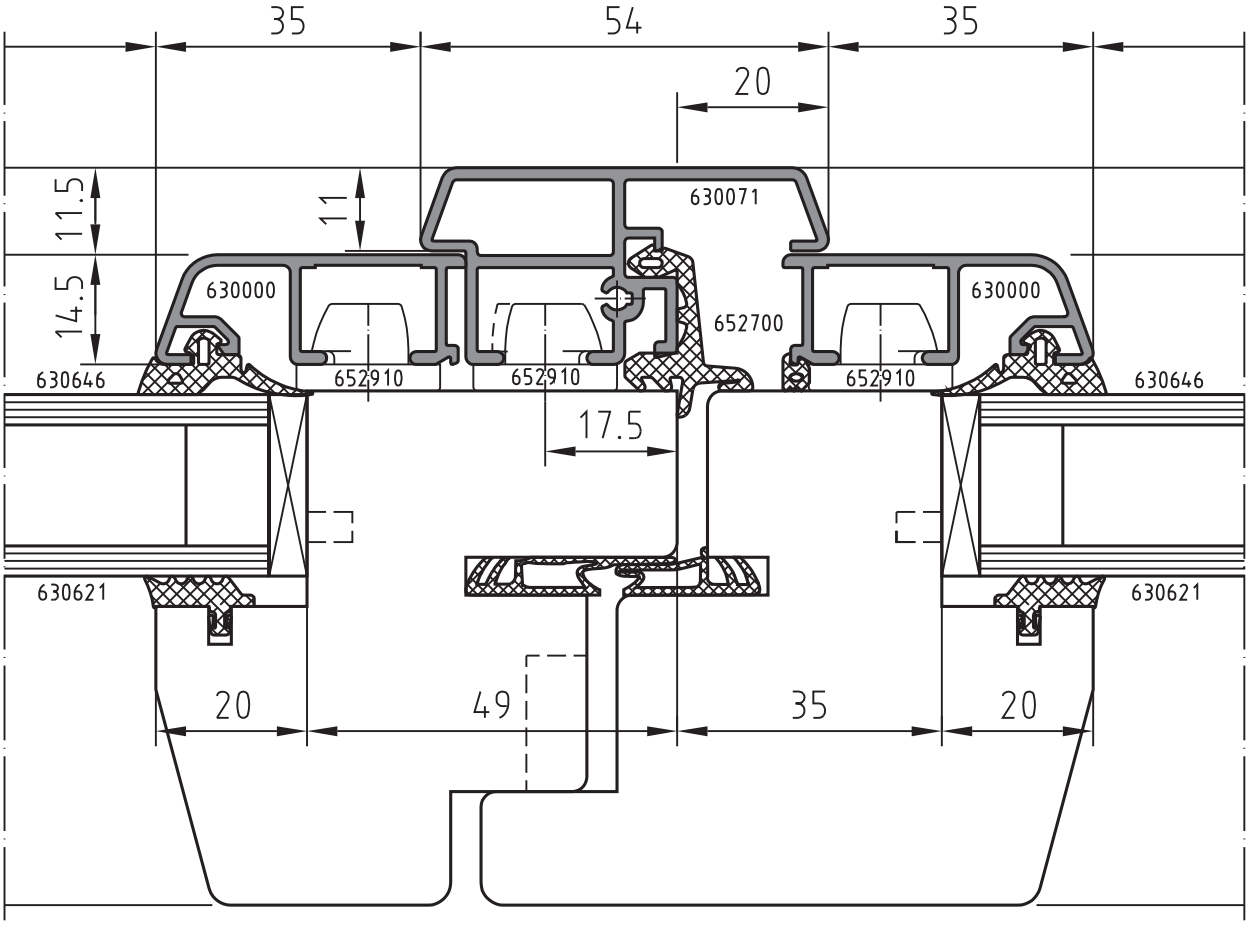
35
54
35
20
11.5
11
630071
14.5
630000
630000
652700
630646
652910
652910
652910
630646
17.5
630621
630621
20
49
35
20

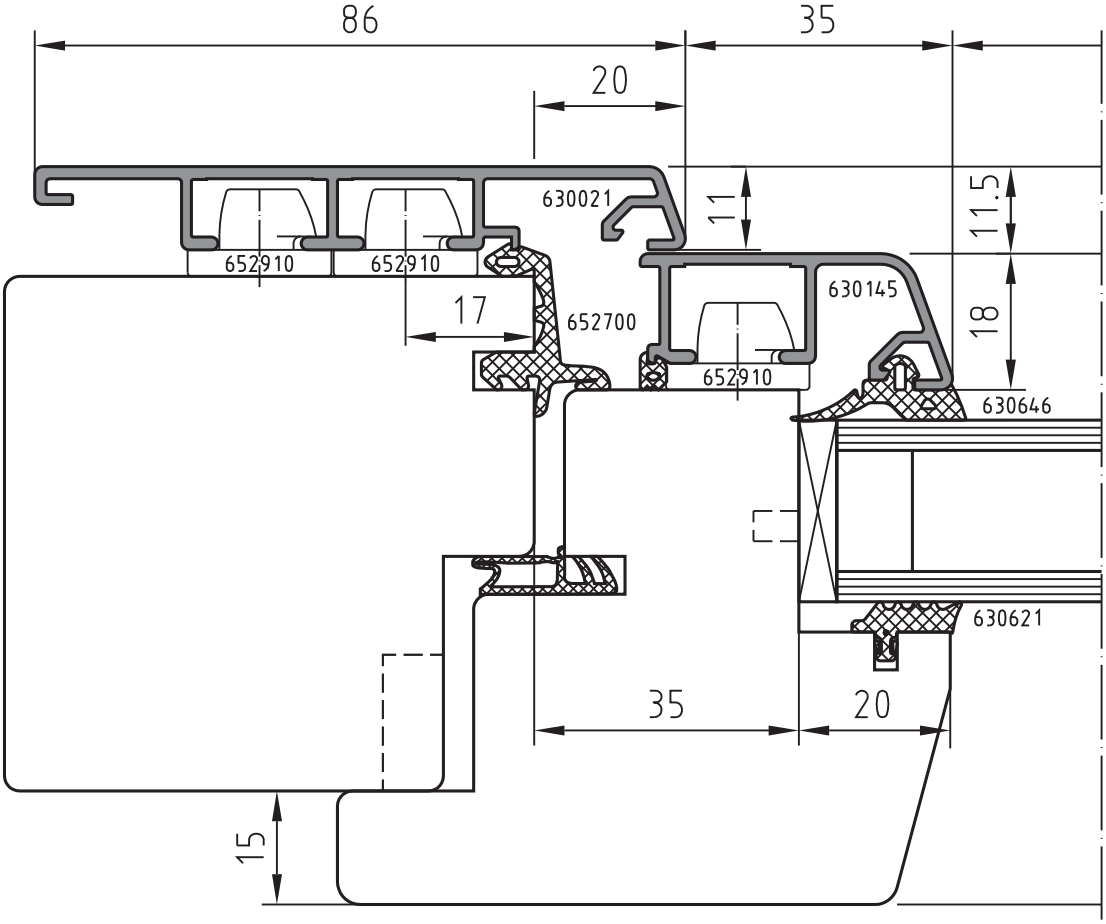
86
35
20
630021
11
11.5
652910
652910
17
652700
630145
18
652910
630646
630621
35
20
15

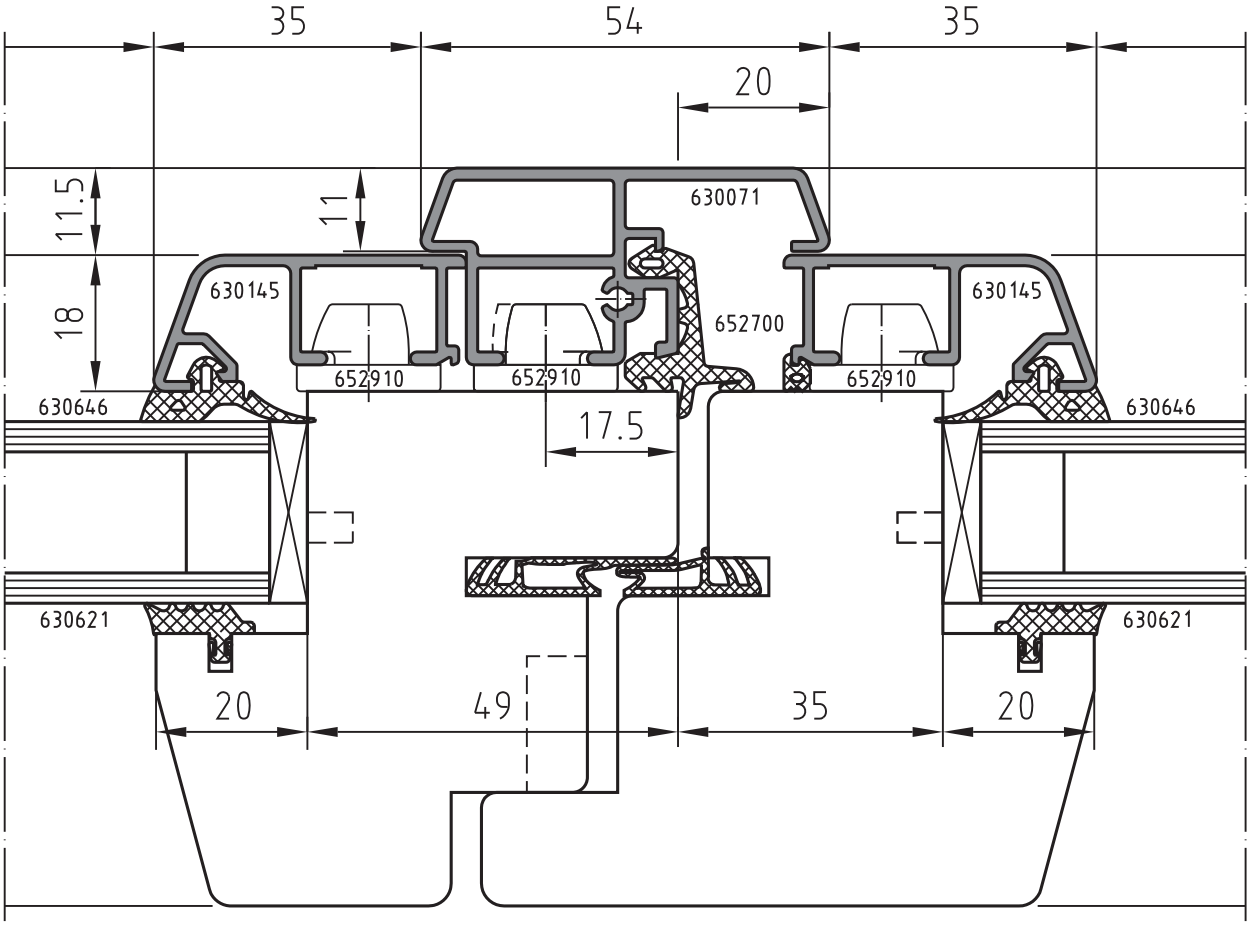
35
54
35
20
630071
11.5
11
18
630145
652700
630145
652910
652910
652910
630646
630646
17.5
630621
630621
20
49
35
20

Flügelversatzmaß 17 mm

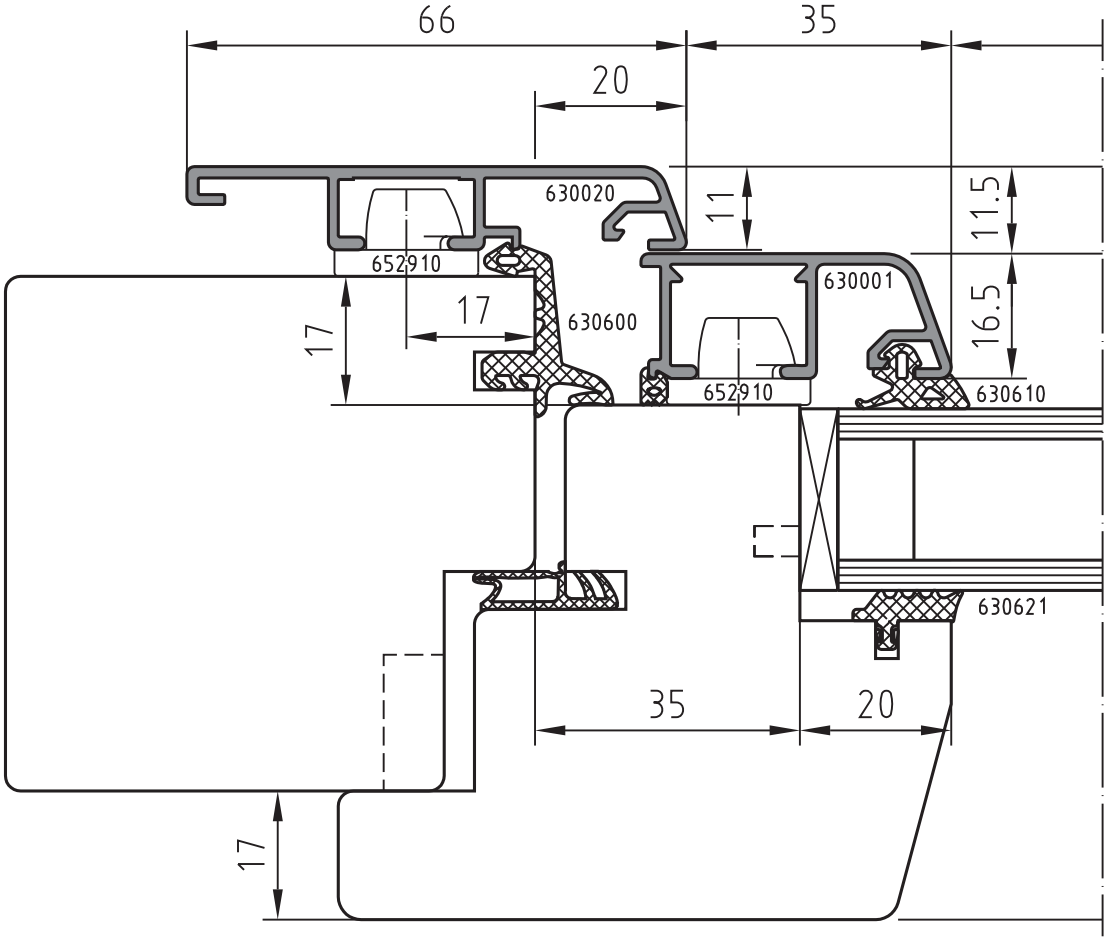

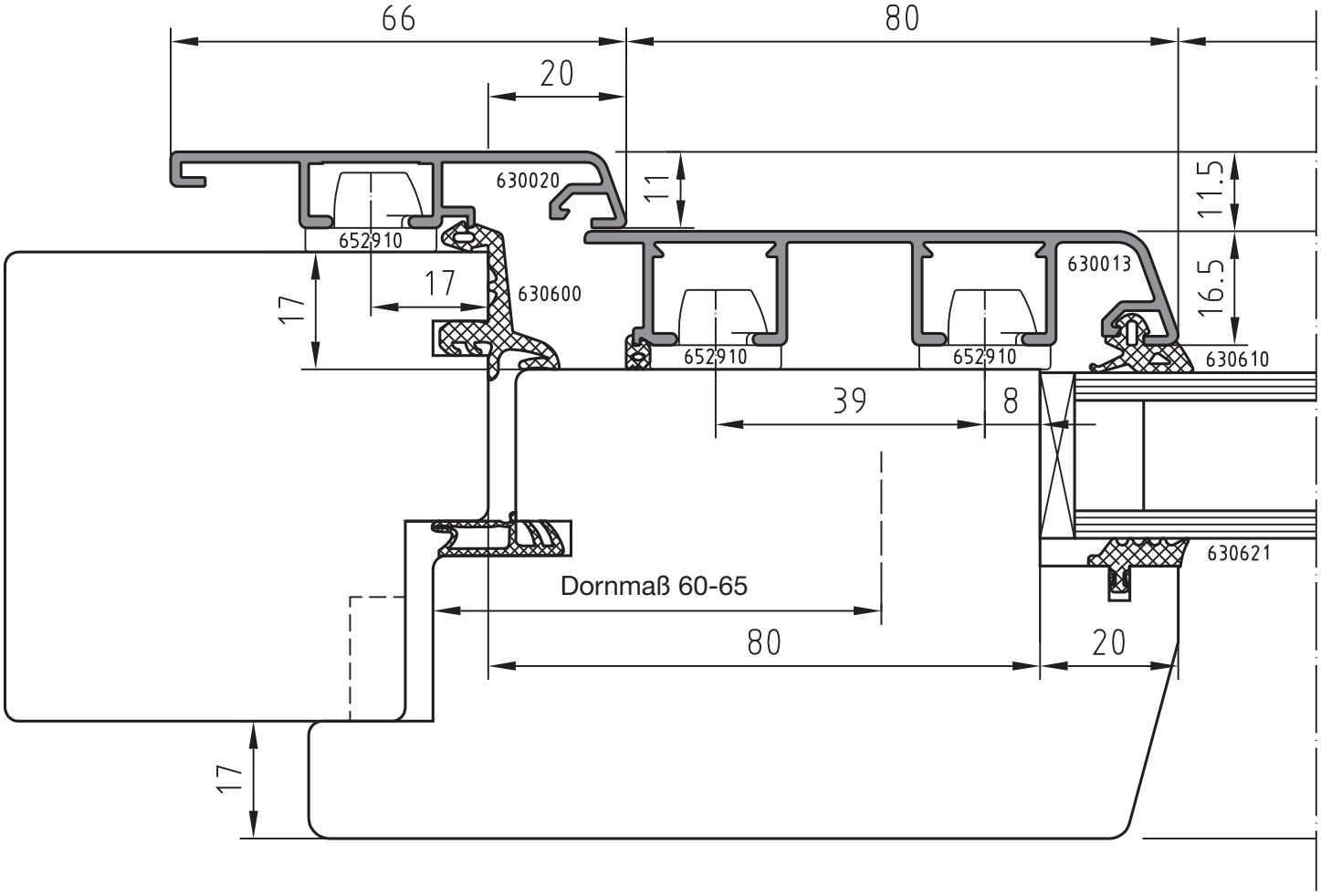

Ausgabe Januar 2014

Flügelversatzmaß 17 mm

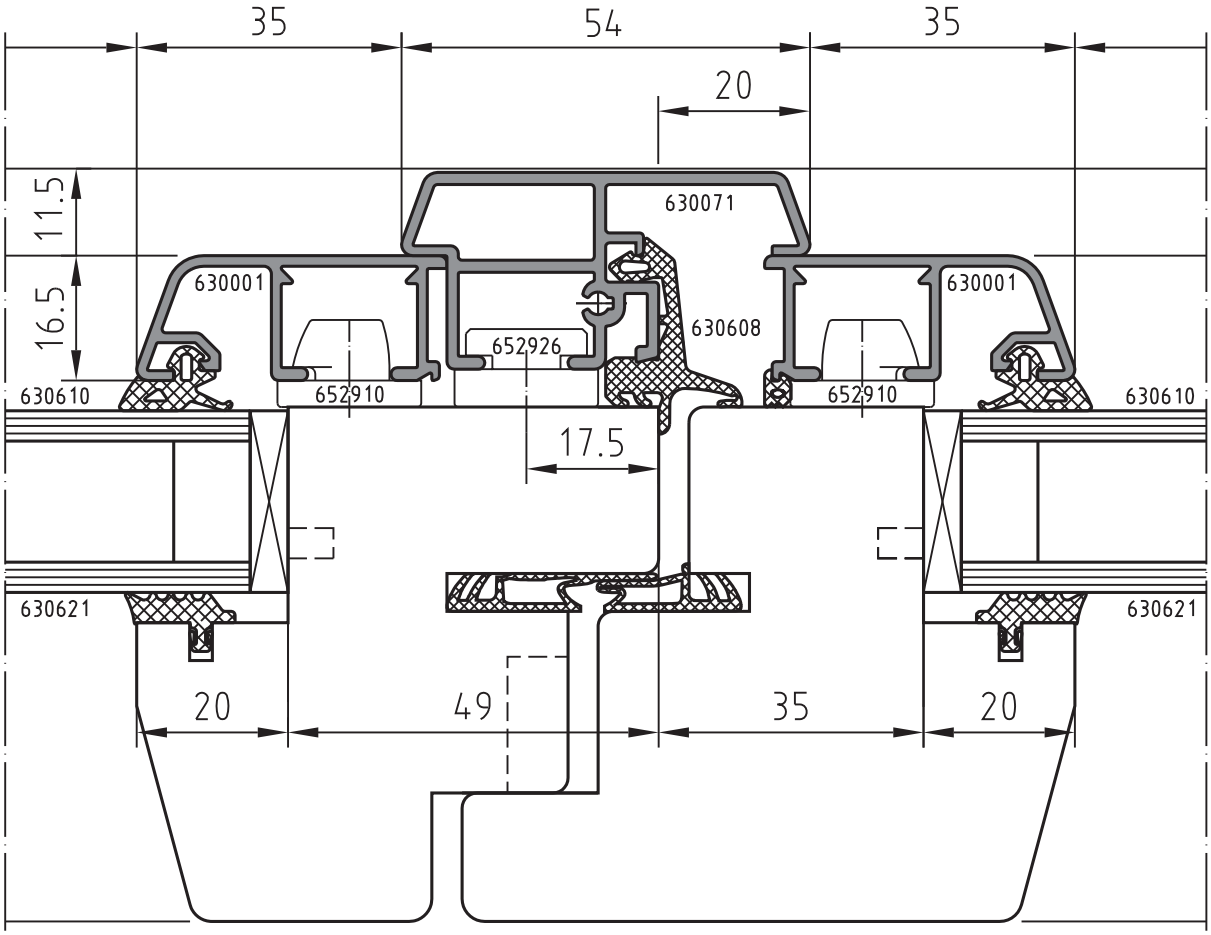

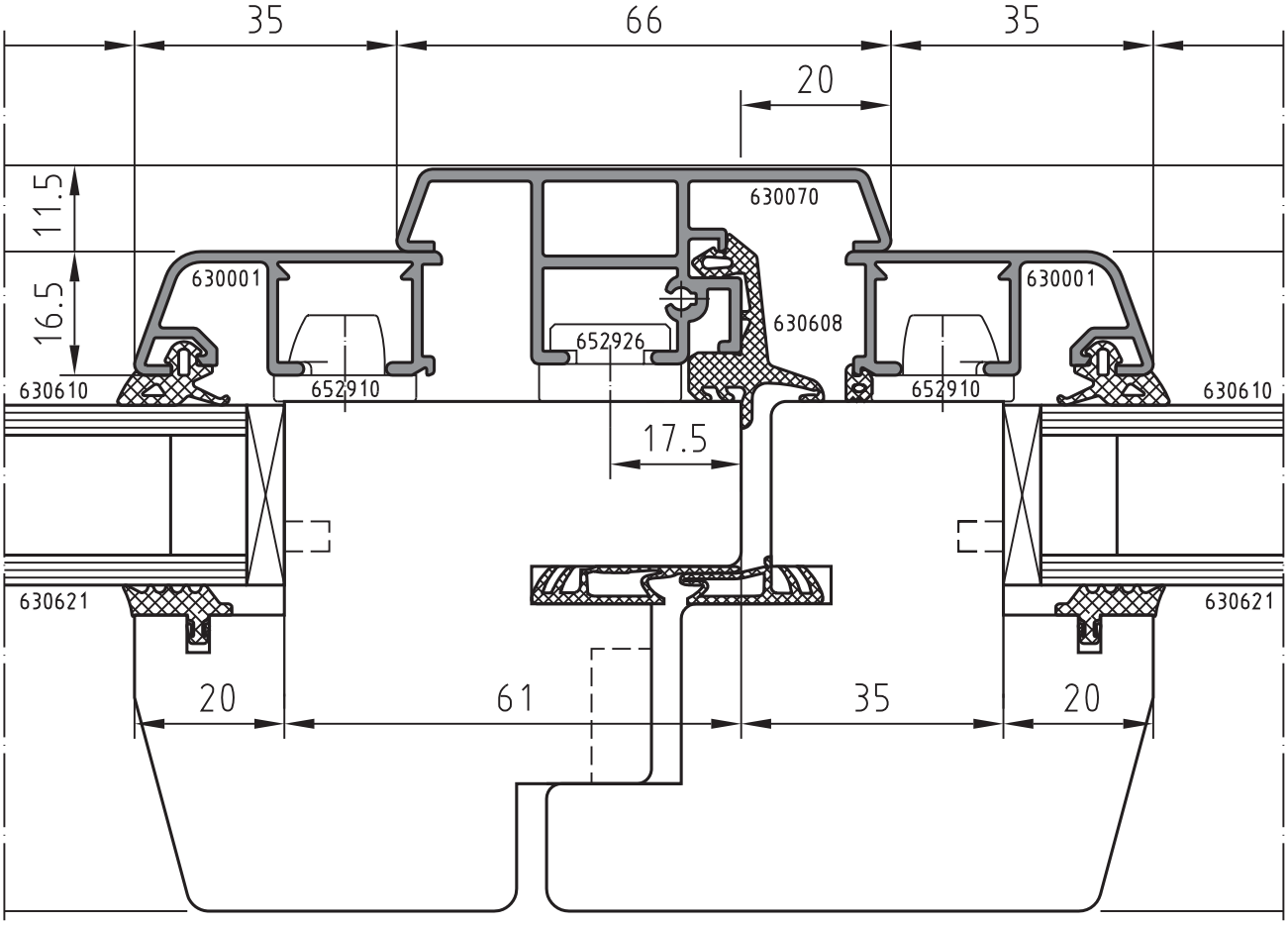
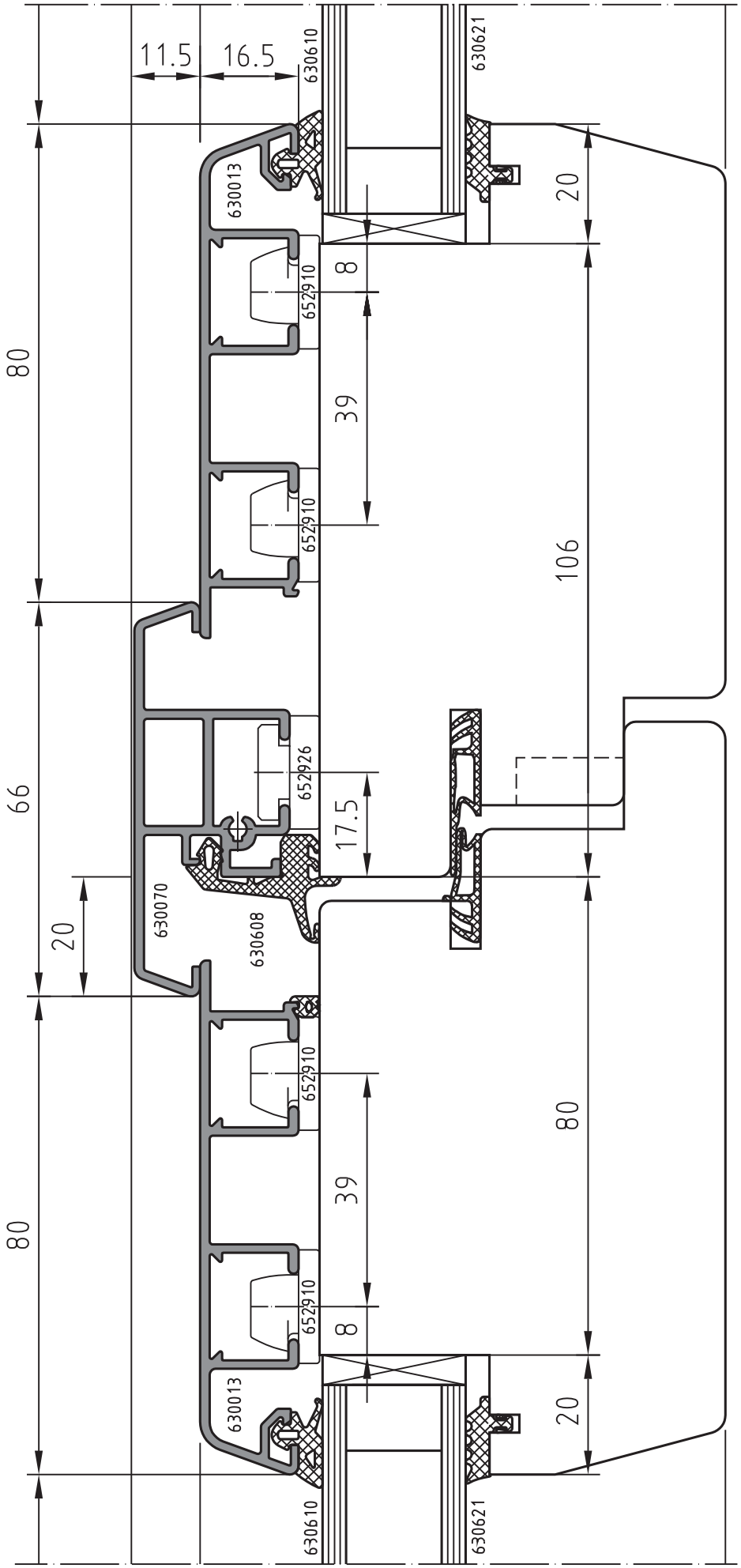
Flügelversatzmaß 17 mm